1/14th SCALE R/C TRACTOR TRUCK

MAN TGX 18.540 4×2 XLX

1/14 電動RCビッグトラックシリーズ
トレーラーヘッド MAN TGX 18.540 4×2 XLX

電動RC

組み立てキット
ASSEMBLY KIT

★製品改良のためキットは
予告なく仕様を変更することがあります。
★Specifications are subject to change without notice.
★Technische Daten können im Zuge ohne Ankündigung verändert werden.
★Caractéristiques pouvant être modifiées sans information préalable.

TAMIYA, INC. 3-7 ONDAWARA, SURUGA-KU, SHIZUOKA 422-8610 JAPAN

0911 ©2011 TAMIYA

MAN TGX 18.540 4×2XLX

●小学生や組立になれていない方は、保護者の方や模型にくわしい方にお手伝いをお願いしてください。

組み立てる前に用意する物
ITEMS REQUIRED
ERFORDERLICHES ZUBEHÖR
OUTILLAGE NECESSAIRE

《使用するプロポセットについて》
RCトレーラートラック用4チャンネル2サーボ1アンプのプロポセットをご用意ください。また、4チャンネル3サーボプロポをお持ちの場合はバック付きESC（FETアンプ）を組み合わせて使用することができます。
★取り扱いについては、それぞれの説明書をご覧ください。
《走行用バッテリー・充電器》
このキットはタミヤ・バッテリー専用です。専用充電器とともにご用意ください。

RADIO CONTROL UNIT (NOT INCLUDED)
This R/C car performs three operations: forward/reverse running, steering and gear changing. For optimum enjoyment and performance it is recommended to use a 4-channel, 2-servo digital proportional R/C unit combined with an electronic speed controller with variable forward and reverse function.
★Refer to instruction manual included in R/C unit for safe use.
POWER SOURCE
This kit is designed to use a Tamiya Battery Pack. Charge battery according to manual.

FERNSTEUER-EINHEIT (NICHT ENTHALTEN)
Dieses R/C Auto hat drei Funktionsweisen: Vorwärts/Rückwärts-Fahren, Lenkung und Gangschaltung. Um den größten Spaß zu haben, wird eine 4-Kanal 2-Servo digital/proportional R/C Anlage zusammen mit einem elektronischen Fahrtregler mit variabler Vorwärts- und Rückwärts-Funktion empfohlen.
★Für sichere Anwendung die bei der R/C-Einheit beiliegende Anleitung beachten.
STROMQUELLE
Für diesen Bausatz benötigt man den Tamiya Akkupack. Den Akku gemäß Anweisung aufladen.

ENSEMBLE DE RADIOCOMMANDE (NON INCLUS DANS LE KIT)
Ce véhicule R/C peut effectuer: marche avant/arrière, direction et changement de vitesses. Pour des performances optimales, il est recommandé d'employer un ensemble de radiocommande 4 voies avec deux servos et un variateur de vitesse électronique marche avant/marche arrière variables.
★Se reporter aux instructions de l'ensemble de radiocommande pour une utilisation en toute sécurité.
BATTERIE DE PROPULSION
Le moteur qui équipe ce modèle peut être alimenté par un pack d'accus Tamiya. Charger la batterie selon les indications du manuel du chargeur.

4チャンネルプロポ
（セルフニュートラル方式スティックタイプ）
4ch transmitter (self-neutral stick type)
4-Kanal Sender
(selbstneutralisierender Steuerknüppel)
Emetteur 4 voies
(retour au neutre)

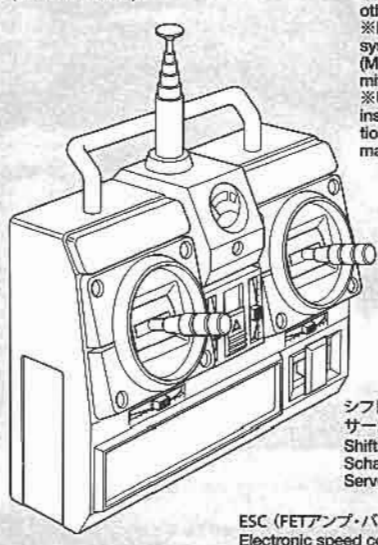

※別売のTROP.11マルチファンクションコントロールユニット（MFC-01）を使用する場合は、フタバ製「ATTACK 4WD (T4VWD)」プロポセットをお使いください。他のプロポセット（2.4GHzプロポを含む）では正常なコントロールができません。
※Please use the Futaba ATTACK 4WD (T4VWD) 4ch R/C system when installing separately available Item 56511 Multi-Function Control Unit (MFC-01). MFC functions cannot be normally operated with other R/C systems (including 2.4GHz).
※Bitte verwenden Sie das Futaba ATTACK 4WD (T4VWD) 4ch R/C system, wenn Sie den Artikel 56511 Multi-Funktions Control Unit (MFC-01) (separat erhältlich) installieren. MFC Funktion kann nicht mit anderen R/C systemen betrieben werden (einschl. 2.4GHz).
※Utiliser l'ensemble RC 4 voies Futaba ATTACK 4WD (T4VWD) pour installer l'unité de contrôle multi-fonctions MFC-01 réf. 56511 optionnelle. Les fonctions de cette unité ne peuvent être activées normalement avec d'autres ensembles RC (y compris 2,4GHz).

4チャンネル受信機
4ch receiver
4-Kanal Empfänger
Récepteur 4 voies

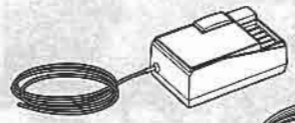

シフト用サーボ
Shift servo
Schaltservo
Servo de boîte de vitesse

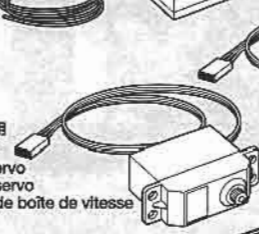

ステアリング用サーボ
Steering servo
Lenkservo
Servo de direction

ESC（FETアンプ・バック付）
Electronic speed controller
Elektronischer Fahrregler
Variateur de vitesse électronique

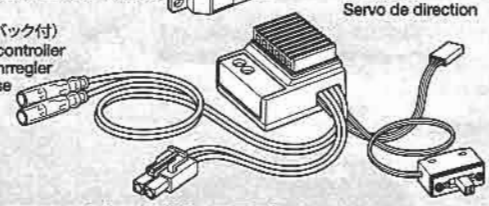

送信機用バッテリー単3乾電池8本
8×R6/AA/UM3(1.5V) batteries for transmitter
8×R6/AA/UM3(1,5V) Batterien für den Sender
8×Piles R6/AA/UM3 (1,5V) pour l'émetteur

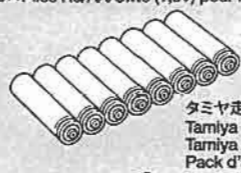

※TROP.11を使用する場合は不要です。
※ESC is not required when using Item 56511.
※Bei Anwendung von Artikel 56511 ist kein EFR erforderlich.
※Un variateur de vitesse n'est pas nécessaire si 56511 est employé.

タミヤ走行用バッテリー
Tamiya Battery Pack
Tamiya Akkupack
Pack d'accus Tamiya

専用充電器
Compatible Charger
Geeignetes Ladegerät
Chargeur compatible

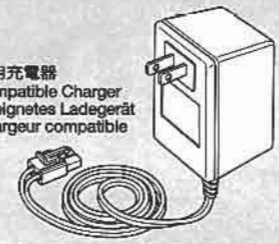

《使用する塗料》TAMIYA PAINT COLORS / TAMIYA-FARBEN / PEINTURES TAMIYA

図中のボディ色指示には下記の4色から選んで塗装してください。また、好きなカラーで塗装するのもよいでしょう。
This instruction manual shows four body colors. Paint body as you like using Tamiya paints.
Diese Bauanleitung zeigt vier Karosseriefarben. Lackieren Sie die Karosserie nach eigenen Ideen mit TAMIYA-Farben.
La notice de montage suggère quatre teintes de carrosserie. Peindre la carrosserie à son gré avec des peintures Tamiya.

TS-8	●イタリアンレッド / Italian red / Italienisches Rot / Rouge Italien
TS-26	●ピュアーホワイト / Pure white / Glanz Weiß / Blanc pur
TS-31	●ブライトオレンジ / Bright orange / Leuchtorange / Orange brillant
TS-38	●ガンメタル / Gun metal / Metall-Grau / Gris acier

下記のプラスチック用塗料を用意してください。タミヤからはスプレー塗料、筆塗り塗料のほか各種塗装用品が発売されています。

《タミヤカラー》TAMIYA PAINTS

TS-4	●ジャーマングレイ / German grey / Deutsches Grau / Gris Panzer
TS-14	●ブラック / Black / Schwarz / Noir
TS-17	●アルミシルバー / Gloss aluminum / Alu-Silber / Aluminium brillant
TS-29	●セミグロスブラック / Semi gloss black / Seidenglanz Schwarz / Noir satiné
AS-7	●ニュートラルグレイ (USAAF) / Neutral Gray (USAAF) / Mittelgrau (USAAF) / Neutral Gray (USAAF)
X-11	●クロームシルバー / Chrome silver / Chrom-Silber / Aluminium chromé
X-26	●クリヤーオレンジ / Clear orange / Klar-Orange / Orange translucide

《用意する工具》TOOLS RECOMMENDED / BENÖTIGTE WERKZEUGE / OUTILLAGE

＋ドライバー（大）
＋Screwdriver (large)
＋Schraubenzieher (groß)
Tournevis＋(grand)

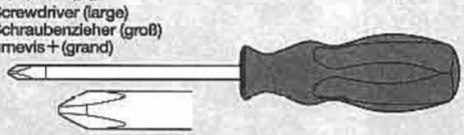

＋ドライバー（小）
＋Screwdriver (small)
＋Schraubenzieher (klein)
Tournevis＋(petit)

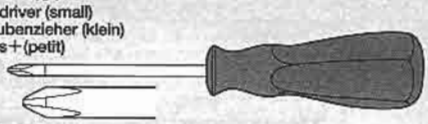

クラフトナイフ
Modeling knife
Modellbaumesser
Couteau de modéliste

ラジオペンチ
Long nose pliers
Flachzange
Pinces à becs longs

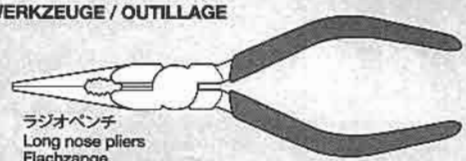

ニッパー
Side cutters
Seitenschneider
Pinces coupantes

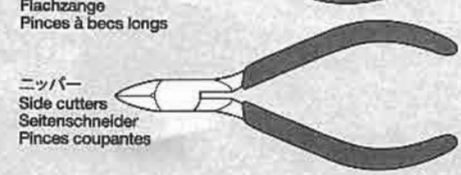

はさみ
Scissors
Schere
Ciseaux

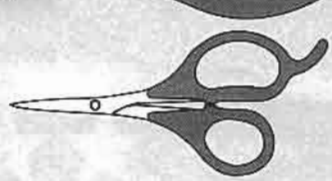

ピンセット
Tweezers
Pinzette
Précelles

プラスチックモデル用接着剤
Plastic cement
Plastikkleber
Colle plastique

瞬間接着剤（タイヤ用）
Instant cement
Sekundenkleber
Colle rapide

★この他に、ヤスリや柔らかな布があると便利です。
★File and soft cloth will also assist in construction.
★Hilfreich für den Zusammenbau können sein: Feile, weiches Tuch.
★Des limes et un chiffon doux seront également utiles.

56329 RCTR MAN TGX 18.540 4x2 XLX (11051997)

●組み立てる前に説明図を必ずお読みください。また、保護者の方もお読みください。

●小さなお子様のいる場所での工作はおやめください。小さな部品やビニール袋を口に入れたりする危険があります。

●小学生やうまく組み立てられない方は、保護者の方やRCカーにくわしい方にお手伝いをお願いしてください。

●工具で固い物を切らないでください。刃が折れるなどの危険があります。

●色を塗る時や、接着剤を使う場合は必ず窓を開けて換気に注意してください。

●組み立てる時はまわりに注意してください。また、工具を振り回すようなことはやめてください。

⚠ CAUTION

●Read carefully and fully understand the instructions before commencing assembly. A supervising adult should also read the instructions if a child assembles the model.
●When assembling this kit, tools including knives are used. Extra care should be taken to avoid personal injury.
●Read and follow the instructions supplied with paints and/or cement, if used (not included in kit).
●Keep out of reach of small children. Children must not be allowed to put any parts in their mouths, or pull vinyl bags over their heads.

⚠ VORSICHT

●Bevor Sie mit dem Zusammenbau beginnen, sollten Sie alle Anweisungen gelesen und verstanden haben. Falls ein Kind das Modell zusammenbaut, sollte ein beaufsichtigender Erwachsener die Bauanleitung ebenfalls gelesen haben.
●Beim Zusammenbau dieses Bausatzes werden Werkzeuge einschließlich Messer verwendet. Zur Vermeidung von Verletzungen ist besondere Vorsicht angebracht.
●Wenn Sie Farben und/oder Kleber verwenden (nicht im Bausatz enthalten), beachten und befolgen Sie die dort beiliegenden Anweisungen.
●Bausatz von kleinen Kindern fernhalten. Kindern darf keine Möglichkeit gegeben werden, irgendwelche Teile in den Mund zu nehmen oder sich Plastiktüten über den Kopf zu ziehen.

⚠ PRECAUTIONS

●Bien lire et assimiler les instructions avant de commencer l'assemblage. La construction du modèle par un enfant doit s'effectuer sous la surveillance d'un adulte.
●L'assemblage de ce kit requiert de l'outillage, en particulier des couteaux de modélisme. Manier les outils avec précaution pour éviter toute blessure.
●Lire et suivre les instructions d'utilisation des peintures et ou de la colle, si utilisées (non incluses dans le kit).
●Garder hors de portée des enfants en bas âge. Ne pas laisser les enfants mettre en bouche ou sucer les pièces, ou passer un sachet vinyl sur la tête.

《4チャンネルプロポセット》4-CHANNEL R/C SYSTEM

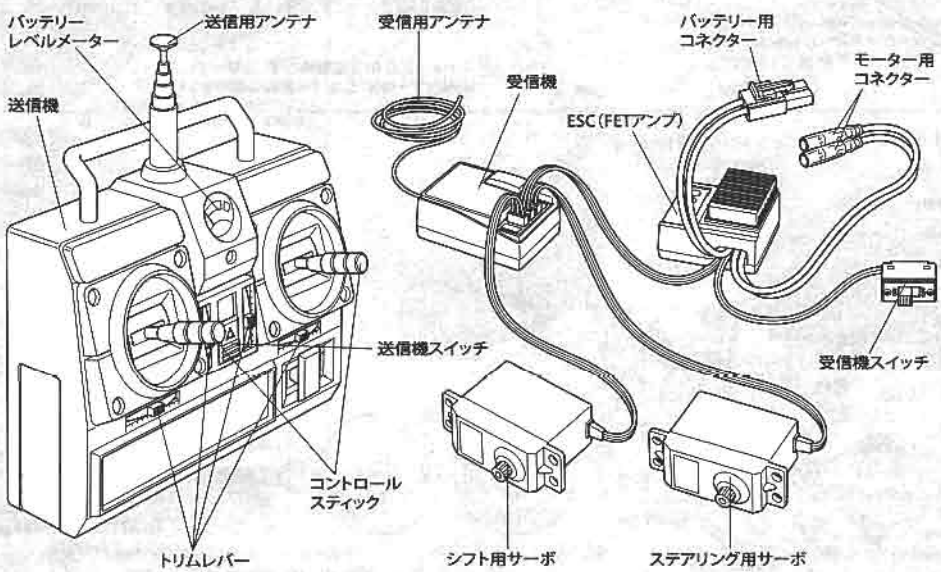

《4チャンネルプロポの名称》

デジタル・プロポのRC装置は、送信機と受信機、サーボなどから成り立っています。さらにRCトレーラーでは、スピードコントロール用としてESC(FETアンプ・バック付き)を使用します。

●送信機＝コントロールボックスとなるもので、ステアリングやスピードコントロール、シフトチェンジなどのスティック操作を電波信号に変えて発信します。
●コントロールスティック＝車のステアリングやスピードコントロール、シフトチェンジにつながるサーボやアンプを動かし、車をコントロールします。
●トリムレバー＝サーボのニュートラル位置をずらすための微調整用レバーです。ニュートラル位置は送受信機の電源ONでコントロールスティックにさわらない状態のサーボの停止位置です。
●バッテリーレベルメーター＝送信機の電池の残量をチェックするためのメーターです。
●受信機＝送信機からの電波信号を受け、それをサーボとESCにつたえる装置です。
●ESC(FETアンプ)＝受信機が受けたスピードコントロールの信号を走行用バッテリーの電流量をコントロールしてモーターに送る装置です。RCトレーラーでは、バックのスピードコントロールもできるバック付ESCを使用します。
●サーボ＝受信機が受けた電波の信号を機械的な動きに変え、車のステアリングやシフトチェンジなどのコントロール部分を動かします。

《COMPOSITION OF 4 CHANNEL R/C UNIT》

A 4-channel R/C system consists of a transmitter, receiver, and servos. In addition, the model requires an electronic speed control with variable forward and reverse speed.
●Transmitter: Serves as a control box. Stick movements are transformed into radio wave signals which are transmitted through the antenna.
●Trim: Lever for adjusting central position of servo. Neutral position refers to the state in which the car is still, wheels are in proper direction and the control sticks are centered when the radio unit is switched on.
●Level indicator: Indicates battery level of a transmitter.
●Receiver: Accepts signals from the transmitter and converts them into pulses that operate the model's servo and speed control.
●Electronic speed controller: Accepts signals received from the receiver and controls the current going to the motor.
●Servo: Transforms signals received from the receiver into mechanical movements.

《ZUSAMMENSTELLUNG DER 4-KANAL R/C-EINHEIT》

Eine 4-Kanal R/C-Anlage besteht aus einem Sender, Empfänger und Servos. Zusätzlich benötigt das Modell einen variablen, elektronischen Vorwärts/Rückwärts-Fahrtregler.
●Sender: Hebelbewegungen werden in Funkwellen umgesetzt und geben über einen Empfänger Impulse an die im Auto eingebauten Servos.
●Trimm: Hebel zum Einstellen der Mittelstellung eines Servos. Die Servos sind dann in Neutralstellung, wenn bei eingeschalteter Fernsteuerung und Steuerknüppeln in Mittelstellung die Räder auf Geradeaus stehen und das Fahrzeug nicht losfährt.
●Spannungsanzeige: Zeigt den Ladezustand der Senderbatterien an.
●Empfänger: Der Empfänger nimmt die Signale des Senders auf und wandelt sie in Steuerimpulse für das Servo und den Fahrregler um.
●Elektronischer Fahrregler: Erhält Steuersignale vom Empfänger und regelt den zum Motor fließenden Strom.
●Servo: Wandelt die vom Empfänger kommenden Signale in mechanische Bewegung um.

《COMPOSITION D'UN ENSEMBLE R/C 4 VOIES》

Un ensemble R/C 4 voies comprend un émetteur, un récepteur et des servos. En plus, ce modèle nécessite l'utilisation d'un variateur de vitesse électronique avec marche avant et arrière variables.
●Emetteur: Il sert de "boîte de commande", les mouvements des manches génèrent des signaux diffusés par l'antenne.
●Trim: dispositif permettant d'ajuster le neutre d'un servo. La position servos au neutre signifie que, radiocommande en marche, le véhicule est à l'arrêt, les roues en position de déplacement en ligne droite et que les manches de commande de l'émetteur sont centrés.
●Niveau de charge: indique le niveau de charge des accus de l'émetteur.
●Récepteur: Capte les signaux de l'émetteur, les convertit en impulsions et contrôle les mouvements du(des) servo(s) et le variateur électronique.
●Variateur électronique de vitesse: Reçoit un signal du récepteur et régule la quantité de courant alimentant le moteur.
●Servo: Convertit les signaux émanant du recepteur en mouvements mécaniques.

58329 RCTR MAN TQX 18.540 4x2 XLX (11051997)

★お買い求めの際、また組立ての前には必ず内容をお確めください。万一不良部品、不足部品などありました場合には、お買い求めの販売店にご相談ください。
★小さなビス、ナット類が多く、よく似た形の部品もあります。図をよく見てゆっくり確実に組んでください。金具部品は少し多目に入っています。予備として使ってください。

グリス このマークはグリスを塗る部分に指示しました。必ず、グリスアップして、組みこんでください

★Study the instructions thoroughly before assembly.
★There are many small screws, nuts and similar parts. Assemble them carefully referring to the drawings. To prevent trouble and finish the model with good performance, it is necessary to assemble each step exactly as shown.

Apply grease to the places shown by this mark. Apply grease first, then assemble.

★Vor Baubeginn die Bauanleitung genau durchlesen.
★Viele kleine Schrauben und Muttern etc. müssen genau der Anleitung nach eingebaut werden. Exaktes Bauen bringt ein gutes Modell mit bester Leistung.

Stellen mit diesem Zeichen erst fetten, dann zusammenbauen.

★Assimilez les instructions parfaitement avant l'assemblage.
★Il y a beaucoup de petites vis, d'écrous et de pièces similaires. Les assembler soigneusement en se référant aux dessins. Pour éviter les erreurs suivre les stades du montage dans l'ordre indiqué.

Graisser les endroits indiqués par ce symbole. Graisser d'abord, assembler ensuite.

★図中の TROP. 表記のある組み立ては1/14 RCビッグトラックオプションパーツ（TROP）を組み込むことができます。P31～P32、TROP説明書を参照して取り付けてください。
★ TROP. denotes instruction for option parts. Refer to P31-P32 and instruction manual included with "TROP".
★ TROP. weist auf die Anleitung für Zubehörteile hin. Beachten Sie S31-S32 und die bei "TROP" beiliegende Anleitung.
★ TROP. indique pièces optionnelles. Se référer à la page 31-32 et manuel inclus dans "TROP".

A ①～⑧

①

Checking R/C equipment
① Install batteries.
② Extend antenna.
③ Loosen and extend.
④ Connect charged battery.
⑤ Switch on.
⑥ Switch on.
⑦ Trims in neutral.
⑧ Keep sticks in neutral.
⑨ Servo in neutral position.

Kontrolle der R/C-Ausrüstung
① Batterien einlegen.
② Antenne ausziehen.
③ Aufwickeln und langziehen.
④ Voll aufgeladenen Akku verbinden.
⑤ Schalter ein.
⑥ Schalter ein.
⑦ Trimmhebel neutral stellen.
⑧ Hebel in Mittelstellung.
⑨ Dies ist die Neutralstellung des Servos.

Vérification de l'équipement R/C
① Mettre en place les piles.
② Déployer l'antenne.
③ Dérouler et déployer le fil.
④ Charger complètement la batterie.
⑤ Mettre en marche.
⑥ Mettre en marche.
⑦ Placer les trims au neutre.
⑧ Mettre les manches au neutre.
⑨ Le servo au neutre.

※の部品はキットには含まれていません。
Parts marked ※ are not in kit.
Teile mit ※ sind im Bausatz nicht enthalten.
Les pièces marquées ※ ne sont pas incluses dans le kit.

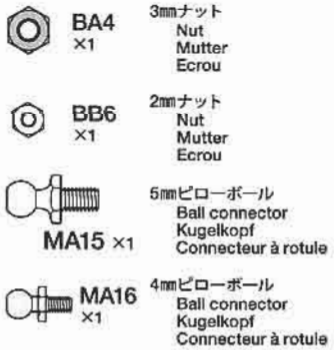

このマークはネジロック剤を塗る部分に指示しました。少量をつまようじ等で塗って組み立ててください。
Apply a small amount of Gel Type Thread Lock to the sections shown by this mark using tools such as toothpicks.
Auf die mit dieser Markierung gekennzeichneten Bereiche mit einem Hilfswerkzeug wie etwa einem Zahnstocher eine geringe Menge Gelförmige Schraubensicherung auftragen.
Appliquer du frein-filet type gel sur les zones répéres par cette icône.

1 《ラジオコントロールメカのチェック》

Checking R/C equipment
Überprüfen der R/C-Anlage
Vérification de l'épuipement R/C

★番号の順にチェックし、必ずサーボのニュートラルを確認して組み立ててください。
★Make sure the servo is at neutral prior to assembly.
★Servo vor dem Einbau in neutrale Stellung bringen.
★S'assurer que le servo est au neutre avant assemblage.

TROP. 11

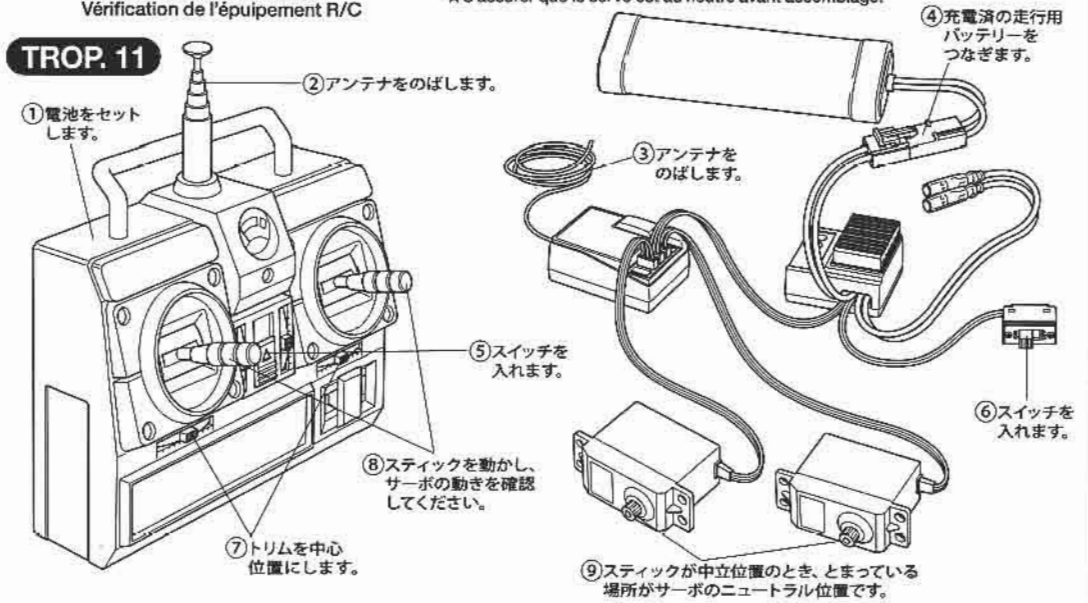

《ステアリングサーボ》
Steering servo
Lenkservo
Servo de direction

※ステアリング用サーボ
※Steering servo
※Lenkservo
※Servo de direction

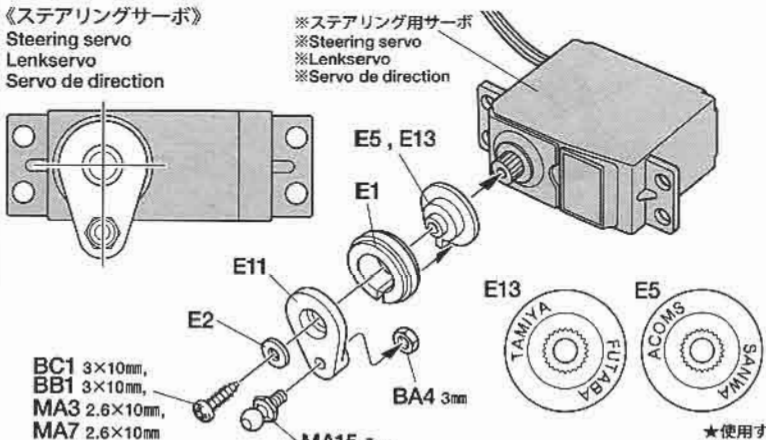

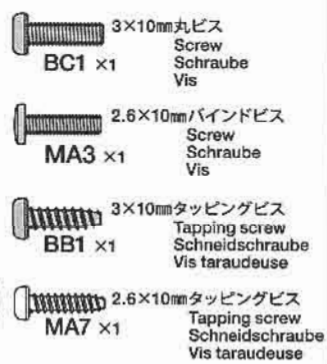

★使用するサーボに合わせて取り付けてください。
★Match part with servo.
★Den zum Servo passenden Sockel aussuchen.
★Utiliser une pièce adaptée au servo.

《シフトサーボ》
Shift servo
Schaltservo
Servo de boîte de vitesse

※シフト用サーボ
※Shift servo
※Schaltservo
※Servo de boîte de vitesse

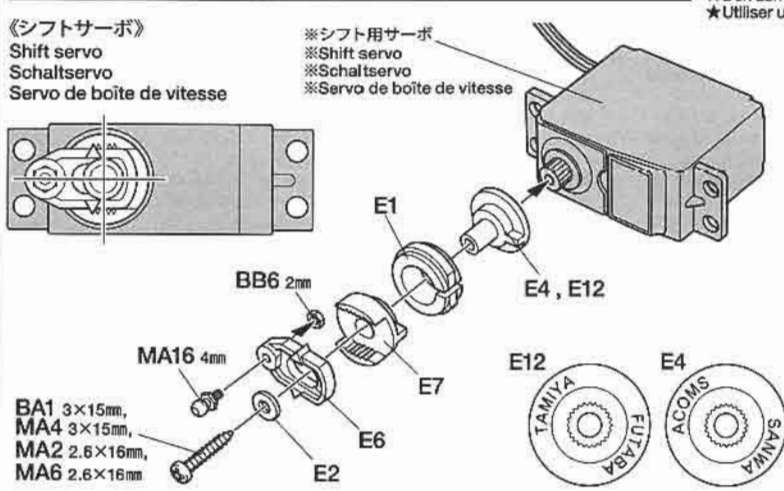

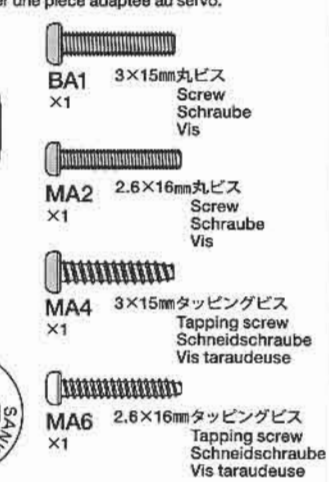

56329 RCTR MAN TGX 18.540 4x2 XLX (11051997)

2

BC3 ×1 — 3×8mmタッピングビス / Tapping screw / Schneidschraube / Vis taraudeuse

MA8 ×3 — 3×10mmフランジタッピングビス / Flange tapping screw / Kragenschraube / Vis taraudeuse à flasque

MA9 ×3 — 3×8mmフランジタッピングビス / Flange tapping screw / Kragenschraube / Vis taraudeuse à flasque

3

BC2 ×10 — 3×6mm丸ビス / Screw / Schraube / Vis

MA1 ×2 — 3×18mm段付ビス / Step screw / Paßschraube / Vis décolletée

MA5 ×4 — 3×12mmタッピングビス / Tapping screw / Schneidschraube / Vis taraudeuse

MA11 ×2 — 3mmロックナット(薄) / Lock nut (thin) / Sicherungsmutter (dünn) / Ecrou de blocage (fin)

MA13 ×2 — 3mmワッシャー / Washer / Beilagscheibe / Rondelle

MA22 ×4 — シャックル / Shackle / Federbügel / Support de lames

MA25 ×2 — フロントサスステーA / Front suspension stay A / Vordere Aufhängungsstrebe A / Support de suspension avant A

MA26 ×2 — フロントサスステーB / Front suspension stay B / Vordere Aufhängungsstrebe B / Support de suspension avant B

MA28 ×2 — パネルステーA / Panel stay A / Paneelhalterung A / Support de panneau A

MA29 ×1 — パネルステーB / Panel stay B / Paneelhalterung B / Support de panneau B

4

BA2 ×2 — 3×12mm丸ビス / Screw / Schraube / Vis

BC3 ×4 — 3×8mmタッピングビス / Tapping screw / Schneidschraube / Vis taraudeuse

MA12 ×2 — 3mmタイトナット / Press nut / Druckmutter / Ecrou de pression

MA13 ×2 — 3mmワッシャー / Washer / Beilagscheibe / Rondelle

2 サーボの取り付け / Servo installation / Servo-Einbau / Installation des servos

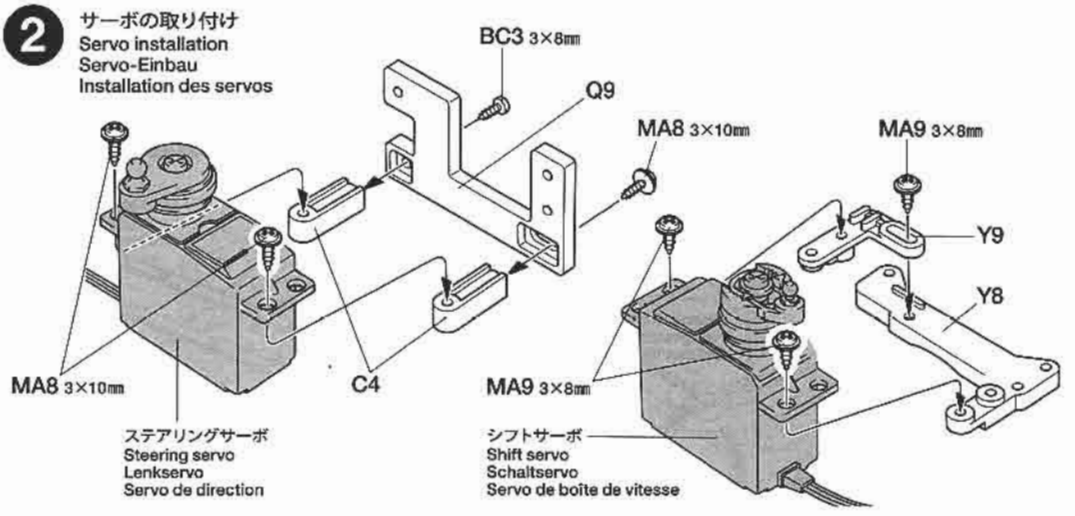

3 シャーシフレーム / Chassis frame / Fahrgestellrahmen / Châssis tubulaire

★シャーシフレームは保護シールをはがして使用してください。
★Remove vinyl protective film from frames.
★Schutzfolie von Rahmen abziehen.
★Enlever le film de protection des longerons.

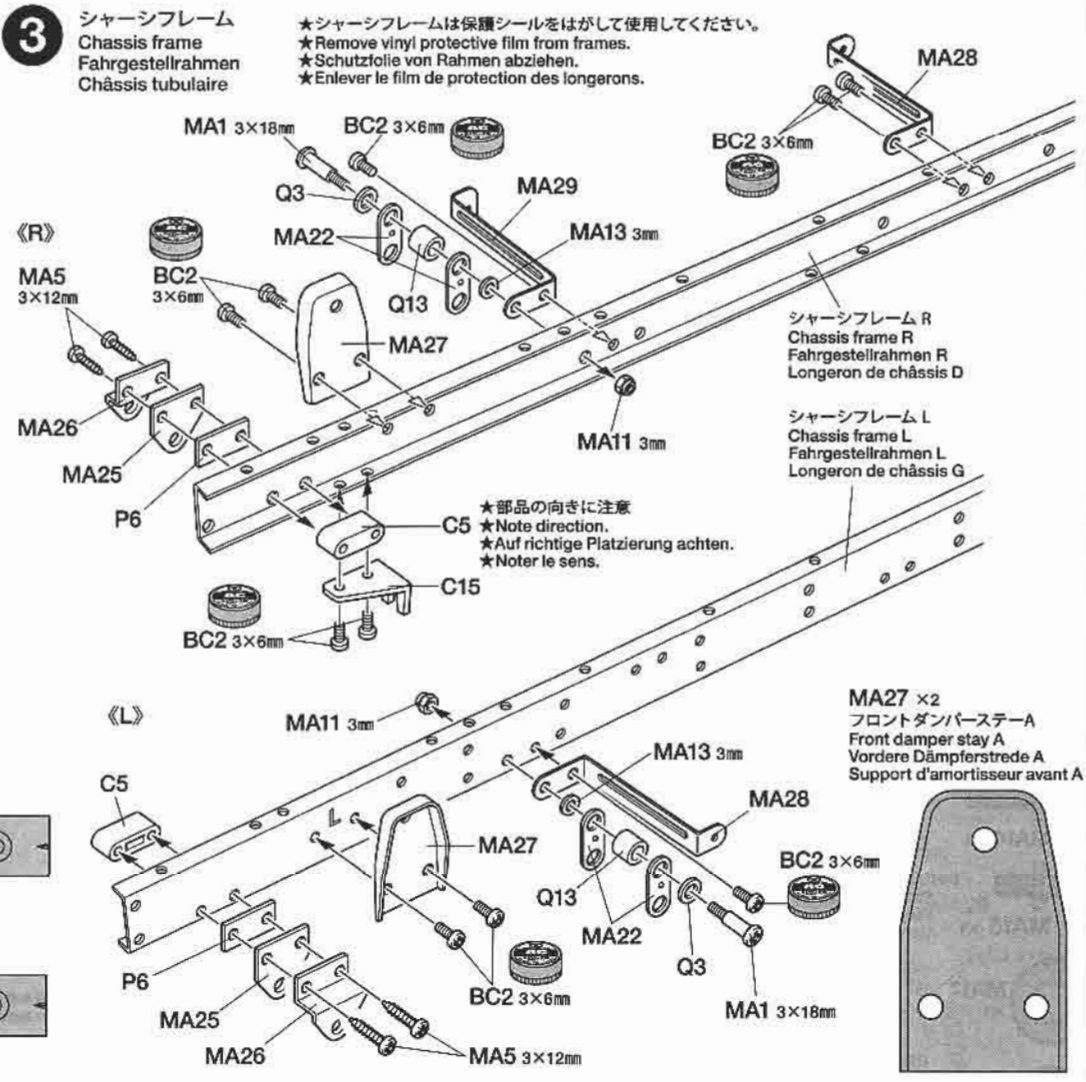

MA27 ×2
フロントダンパーステーA / Front damper stay A / Vordere Dämpferstrede A / Support d'amortisseur avant A

4 クロスメンバー / Cross member / Querträgers / Longeron

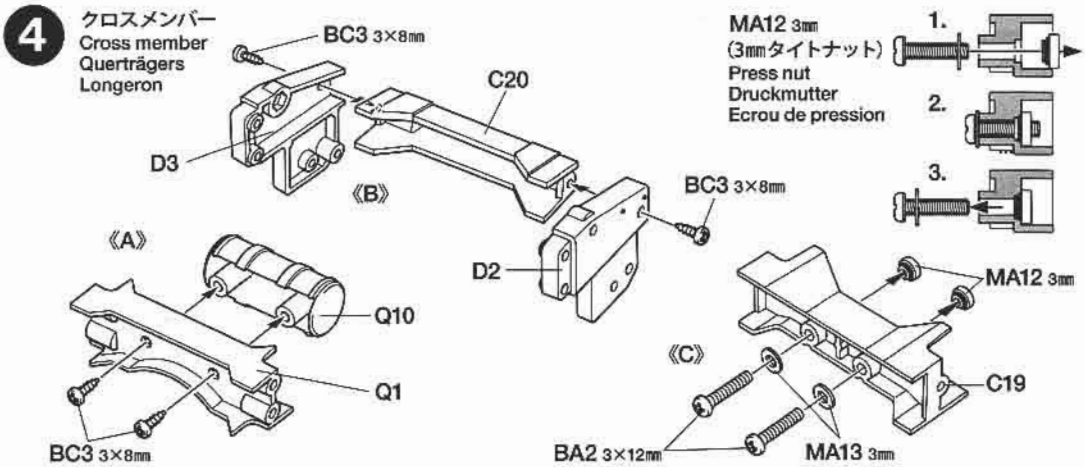

5

BB1 ×2 — 3×10mmタッピングビス / Tapping screw / Schneidschraube / Vis taraudeuse

BC3 ×15 — 3×8mmタッピングビス / Tapping screw / Schneidschraube / Vis taraudeuse

BA5 ×2 — 3mmロックナット / Lock nut / Sicherungsmutter / Ecrou nylstop

5 クロスメンバーの取り付け / Attaching cross member / Befestigen des Querträgers / Fixation du longeron

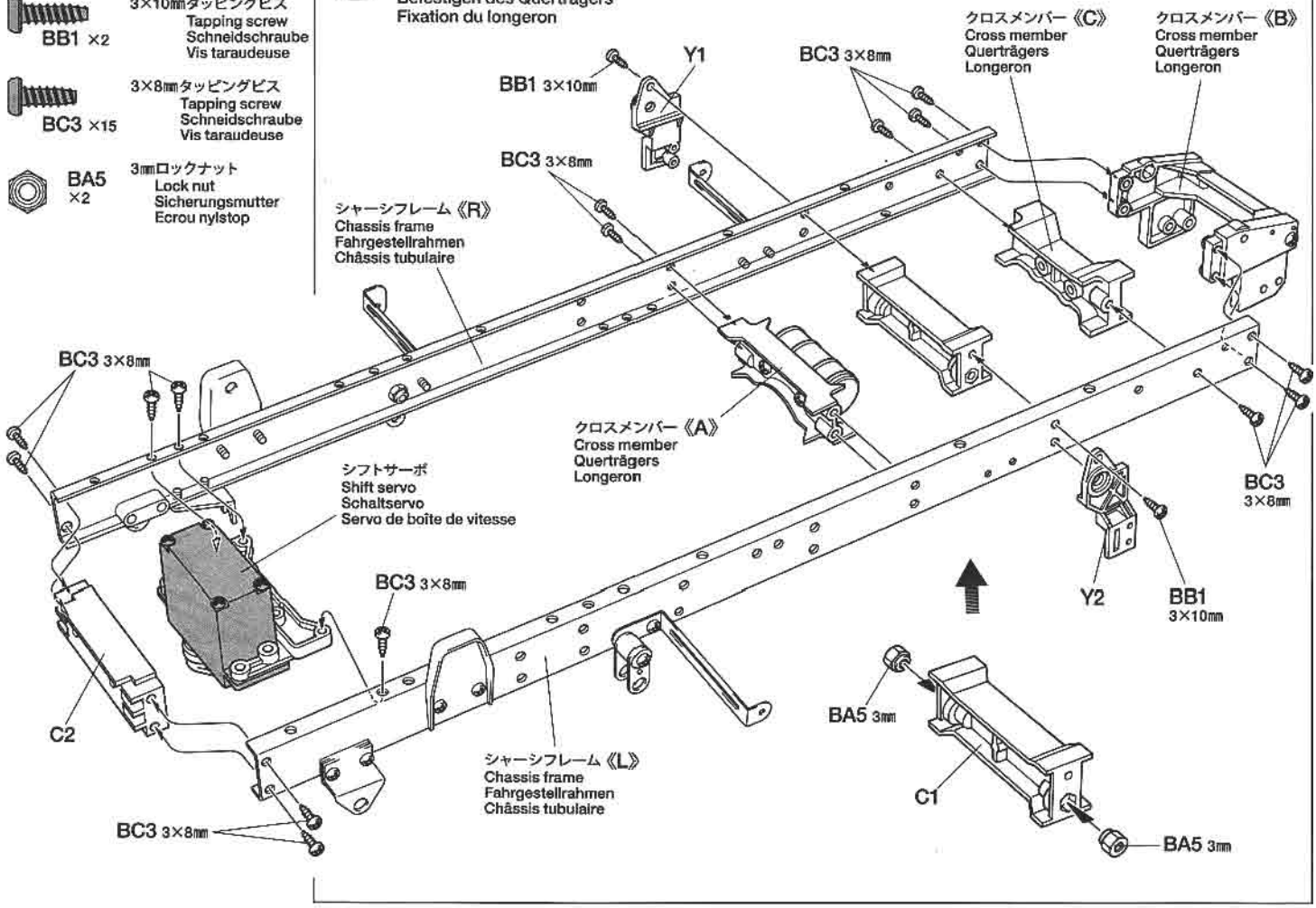

6

BB4 ×2 — 2×5mmトラス丸ビス / Screw / Schraube / Vis

BA4 ×2 — 3mmナット / Nut / Mutter / Ecrou

MA14 ×1 — 5×9mmピローボール / Ball connector / Kugelkopf / Connecteur à rotule

MA15 ×1 — 5mmピローボール / Ball connector / Kugelkopf / Connecteur à rotule

MA17 ×1 — 1150メタル / Metal bearing / Metall-Lager / Palier en métal

MA18 ×1 — 850メタル / Metal bearing / Metall-Lager / Palier en métal

MA19 ×1 — 3×42mm両ネジシャフト / Threaded shaft / Gewindestange / Tige filetée

MA20 ×1 — 3×16mmネジシャフト / Threaded shaft / Gewindestange / Tige filetée

MA21 ×1 — ステアリングシャフト / Steering shaft / Lenkwelle / Axe de direction

MA23 ×6 — 5mmアジャスター / Adjuster / Einstellstück / Chape à rotule

6 ステアリングシャフト / Steering shaft / Lenkwelle / Axe de direction

TROP. 1

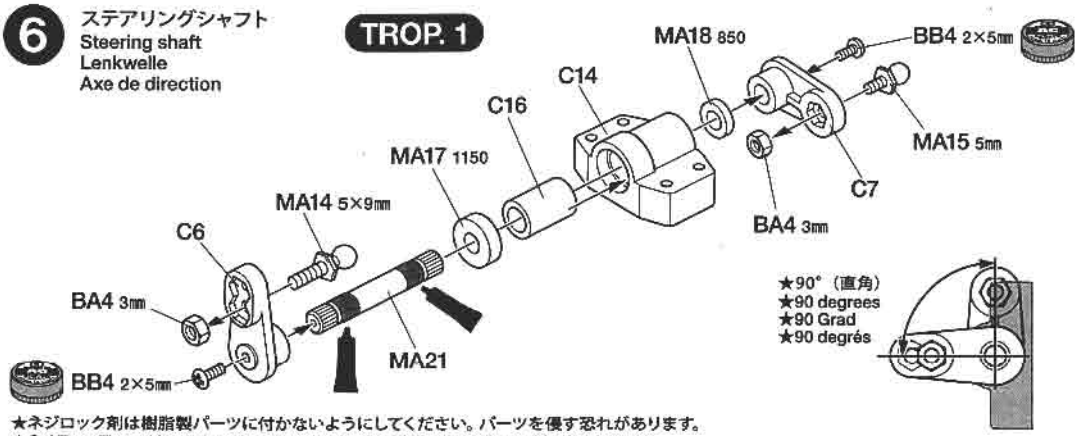

★ネジロック剤は樹脂製パーツに付かないようにしてください。パーツを侵す恐れがあります。
★Gel Type Thread Lock may damage plastic. Avoid direct contact with plastic parts.
★Gelförmige Schraubensicherung kann Plastik angreifen. Vermeiden Sie direkten Kontakt mit Plastikteilen.
★Le frein-filet type gel peut attaquer le plastique. Eviter de contact direct de pièces plastique avec du frein-filet type gel.

ステアリングロッド / Steering rod / Lenkgestänge / Barre d'accouplement

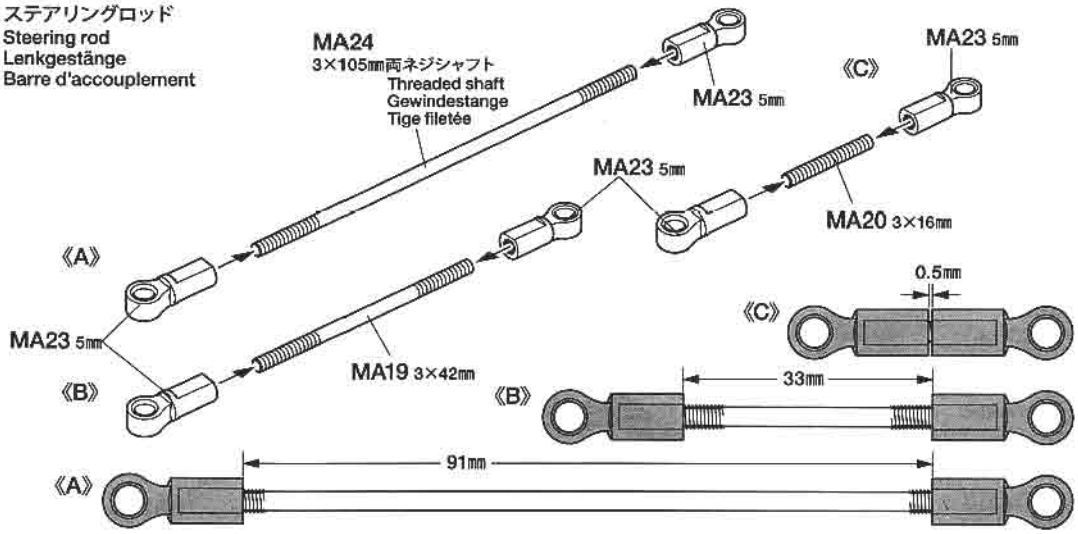

7

BA2 ×4 — 3×12mm丸ビス / Screw / Schraube / Vis

BA3 ×3 — 3×8mm丸ビス / Screw / Schraube / Vis

8

BA3 ×1 — 3×8mm丸ビス / Screw / Schraube / Vis

BB1 ×2 — 3×10mmタッピングビス / Tapping screw / Schneidschraube / Vis taraudeuse

BB6 ×6 — 2mmナット / Nut / Mutter / Ecrou

BC2 ×1 — 3×6mm丸ビス / Screw / Schraube / Vis

MA10 ×6 — 2×8mmトラス丸ビス / Screw / Schraube / Vis

MA28 ×1 — パネルステーA / Panel stay A / Paneelhalterung A / Support de panneau A

のマークは塗装指示のマークです。プラスチックモデル用塗料で塗装します。ボディ全体はタミヤカラー・スプレーで、窓枠などの細部はタミヤカラー・アクリル、エナメル塗料で仕上げてください。

This mark denotes numbers for Tamiya Paint colors. Use Tamiya Spray Paint over whole body. Finish window frames with Tamiya Acrylic Paint or Enamel Paint.

Dieses zeichen gibt die Tamiya Farbnummern an. Die gesamte Karosserie mit Tamiya Sprayfarbe lackieren. Die Fensterrahmen mit Tamiya Acrylfarbe oder Emaillack fertigstellen.

Ce signe indique la référence de la peinture Tamiya à utiliser. Utiliser de la peinture en bombe Tamiya pour peindre la carrosserie. Peindre les entourages de vitres avec de la peinture acrylique ou enamel Tamiya.

B ⑨~⑪

9

MB5 ×4 — ダンパーシリンダー / Damper cylinder / Dämpfer-Zylinder / Corps d'amortisseur

MB6 ×4 — ダンパーシャフト / Damper shaft / Dämpferstange / Axe d'amortisseur

MB7 ×4 — 3mmOリング（黒） / O-ring (black) / O-Ring (schwarz) / Joint torique (noir)

MB10 ×2 — ダンパースプリング / Damper spring / Dämpfer-Feder / Ressort d'amortisseur

⑦ ステアリングサーボの取り付け
Attaching steering servo
Lenkservo-Einbau
Fixation du servo de direction

TROP. 1

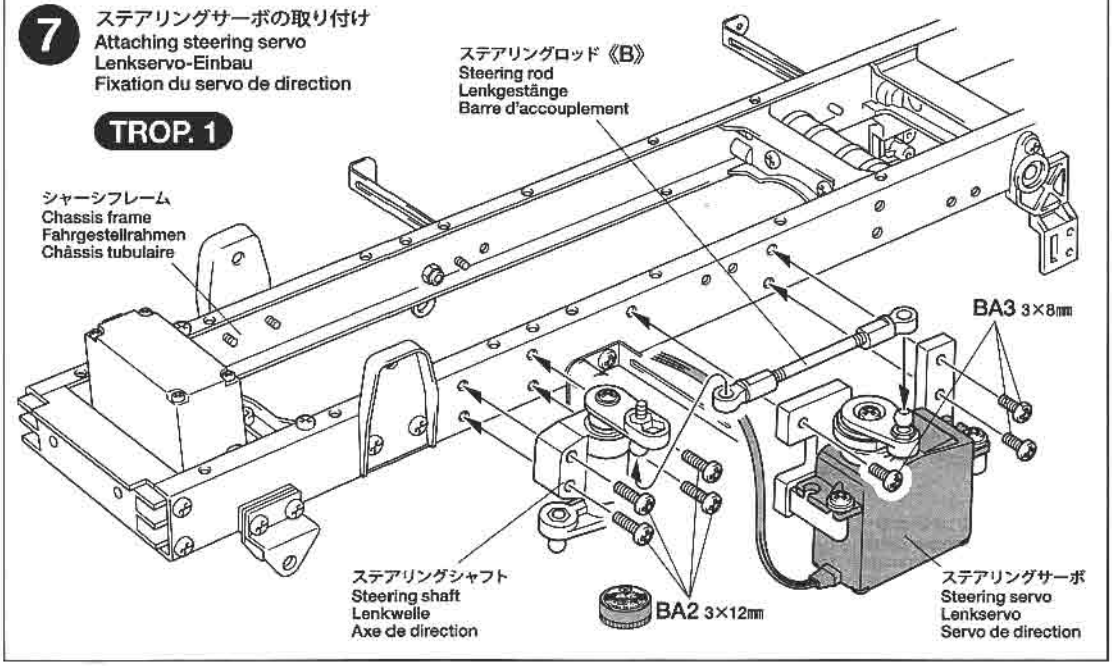

⑧ スペアタイヤの取り付け
Attaching spare tire
Anbau des Ersatzreifens
Fixation de la roue de secours

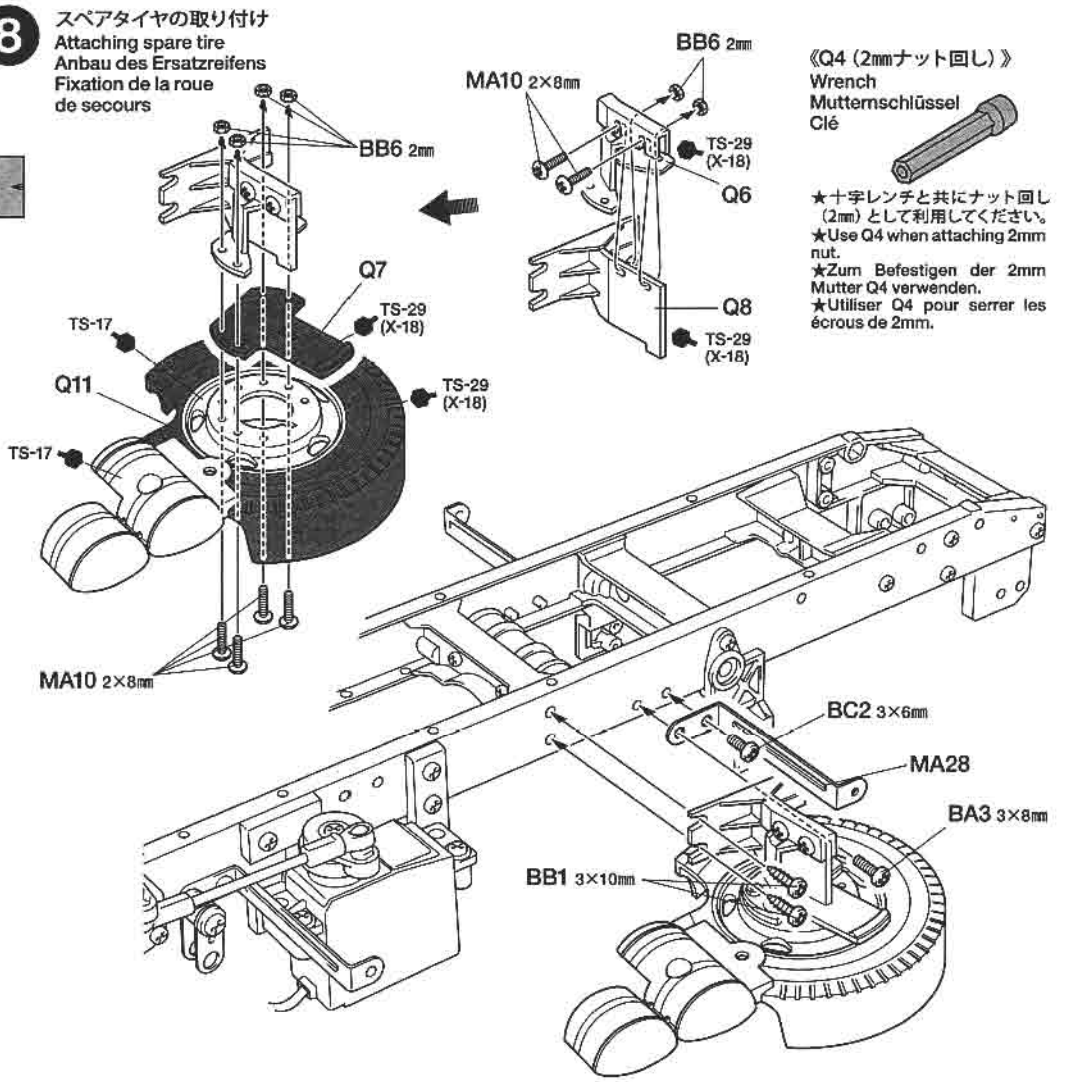

《Q4（2mmナット回し）》
Wrench
Mutternschlüssel
Clé

★十字レンチと共にナット回し（2mm）として利用してください。
★Use Q4 when attaching 2mm nut.
★Zum Befestigen der 2mm Mutter Q4 verwenden.
★Utiliser Q4 pour serrer les écrous de 2mm.

⑨ ダンパー
Damper
Stoßdämpfer
Amortisseur

TROP. 3 & 15

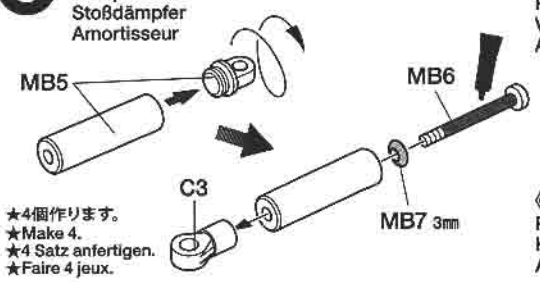

★4個作ります。
★Make 4.
★4 Satz anfertigen.
★Faire 4 jeux.

《フロント》
Front
Vorne
Avant

★2個作ります。
★Make 2.
★2 Satz anfertigen.
★Faire 2 jeux.

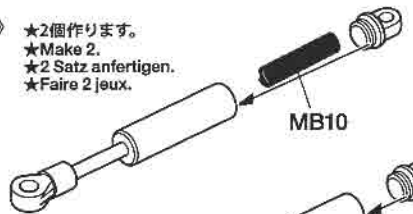

《リヤ》
Rear
Hinten
Arrière

★2個作ります。
★Make 2.
★2 Satz anfertigen.
★Faire 2 jeux.

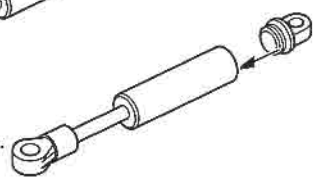

10

BA1 ×2 — 3×15mm丸ビス / Screw / Schraube / Vis

BA5 ×14 — 3mmロックナット / Lock nut / Sicherungsmutter / Ecrou nylstop

BA6 ×2 — 3mmフランジナット / Flange nut / Kragenmutter / Ecrou à flasque

BC2 ×2 — 3×6mm丸ビス / Screw / Schraube / Vis

MB1 ×6 — 3×14mm段付ビス / Step screw / Paßschraube / Vis décolletée

MB4 ×2 — ダンパーカラー / Damper collar / Dämpferkragen / Collier d'amortisseur

MB11 ×2 — フロントダンパーステーB / Front damper stay B / Vordere Dämpferstrede B / Support d'amortisseur avant B

MB12 ×4 — Uボルト / U-Bolt / U-Bolzen / Boulon en U

MB13 ×2 — リーフスペーサー / Spring seat / Federsitz / Assise de ressort

10 フロントアクスルの取り付け / Attaching front axle / Vorderachse-Einbau / Fixation de l'essieu avant

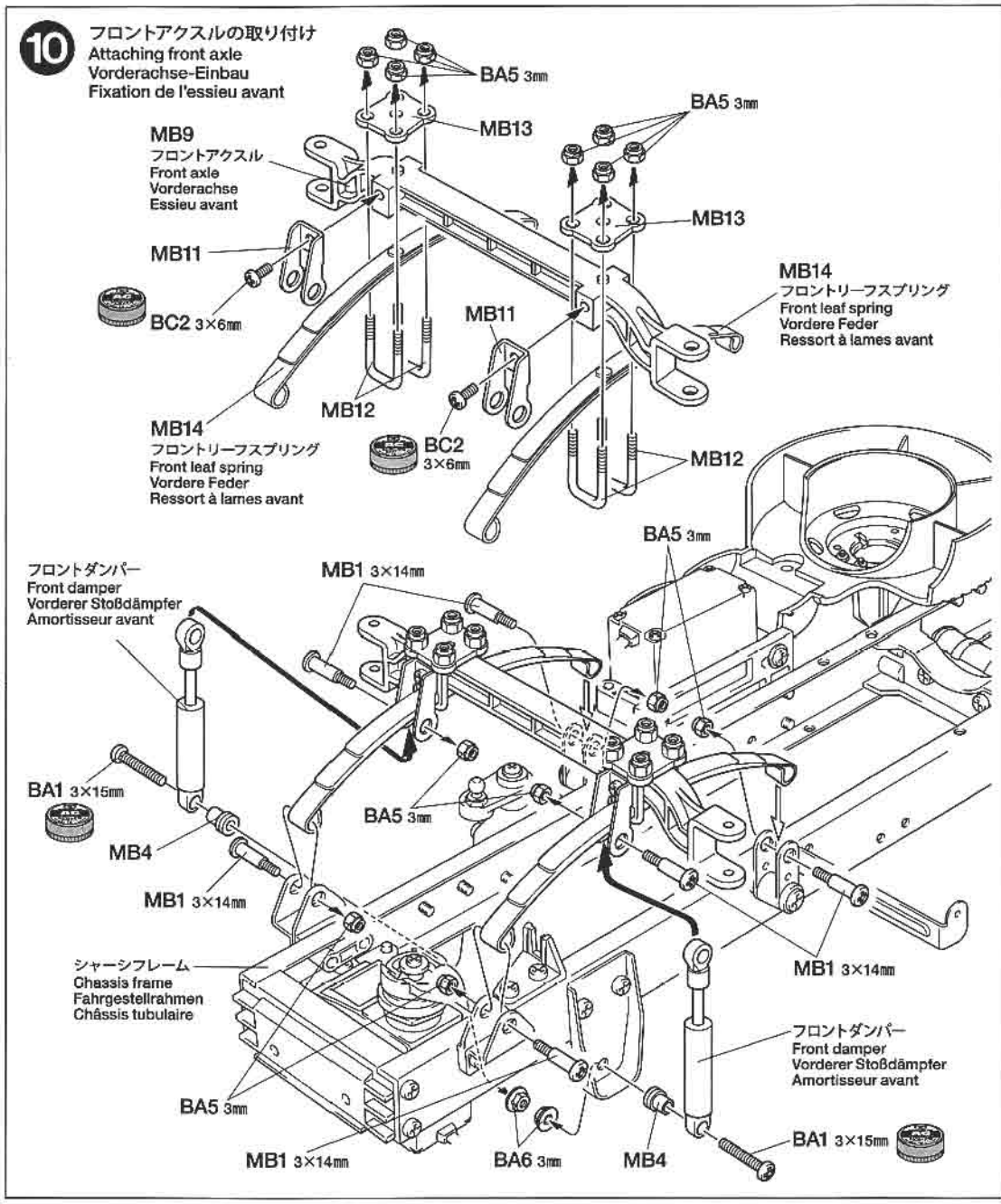

11

MA14 5×9mm — 《R》 — E8 — BA4 3mm

BA4 ×3 — 3mmナット / Nut / Mutter / Ecrou

MB2 ×2 — 2mmEリング / E-ring / E-Ring / Circlip

MA14 ×3 — 5×9mmピローボール / Ball connector / Kugelkopf / Connecteur à rotule

MB3 ×2 — 3×19mmリンクピン / Link pin / Lenkerbolzen / Axe d'articulation

MB8 ×2 — アップライトシャフト / Upright shaft / Achsschenkelwelle / Axe de fusée

11 アップライトの取り付け / Attaching uprights / Achsschenkel-Einbau / Fixation des fusées

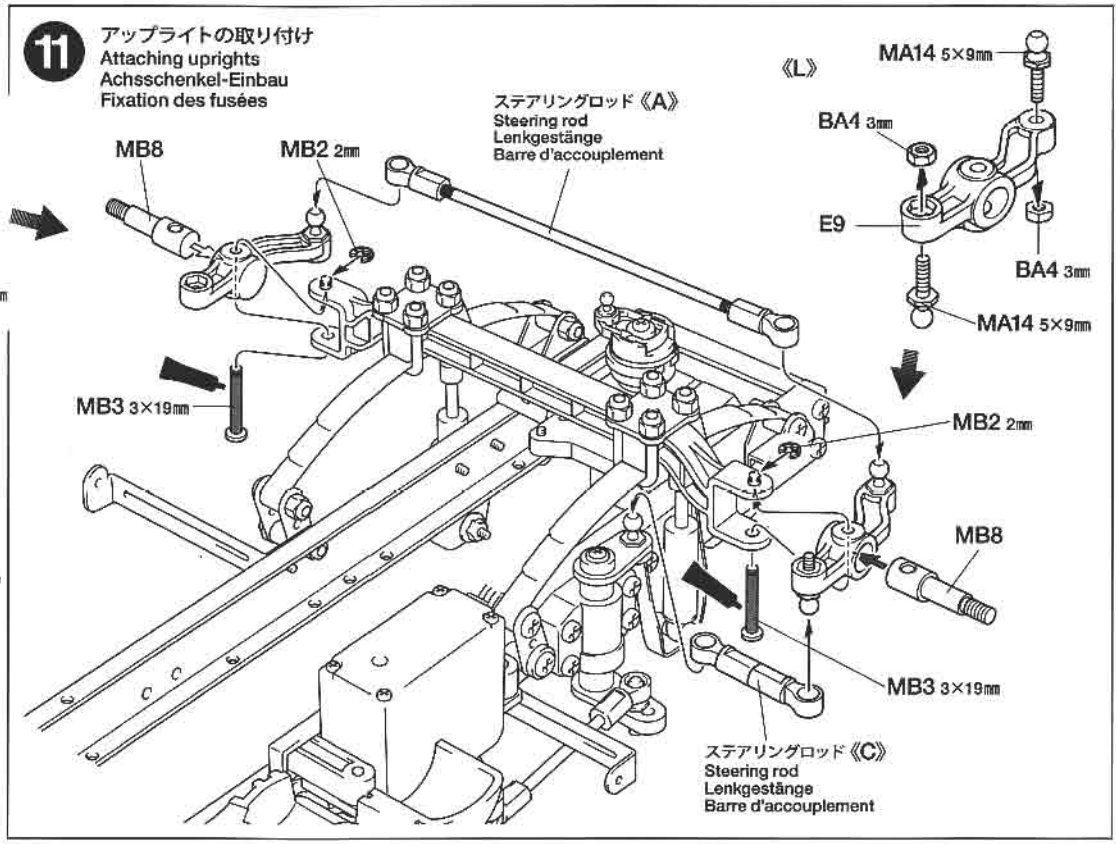

C 12~17

12

BB3 ×3 — 2×5mmキャップスクリュー / Cap screw / Zylinderkopfschraube / Vis à tête cylindrique

MC3 ×2 — 9mmワッシャー / Washer / Beilagescheibe / Rondelle

MC14 ×2 — ベベルギヤ (大) / Large bevel gear / Kegelrad groß / Grand pignon conique

MC15 ×3 — ベベルギヤ (小) / Small bevel gear / Kegelrad klein / Petit pignon conique

MC16 ×1 — ベベルシャフト / Star shaft / Stern-Achse / Support de satellite

13

BB7 ×5 — 4mmEリング / E-ring / E-Ring / Circlip

MC5 ×2 — 1150ベアリング / Ball bearing / Kugellager / Roulement à billes

MA17 ×4 — 1150メタル / Metal bearing / Metall-Lager / Palier en métal

MC8 ×1 — デフシャフトA / Diff shaft A / Ausgleichsradachse A / Arbre de différentiel A

14

BA1 ×8 — 3×15mm丸ビス / Screw / Schraube / Vis

BA4 ×8 — 3mmナット / Nut / Mutter / Ecrou

BB5 ×1 — 3×4mmイモネジ / Grub screw / Madenschraube / Vis pointeau

MC13 ×1 — ジョイントカップ / Joint cup / Gelenkkapsel / Noix de cardan

★平らな部分にあわせてしめ込みます。
★Firmly tighten on shaft flat.
★Auf der flachen Seite des Schaftes festziehen.
★Bloquer sur le méplat de l'arbre.

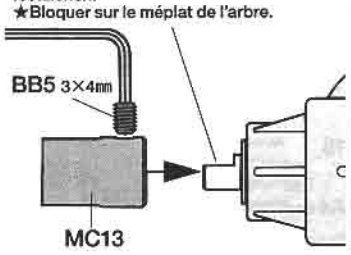

12 デフギヤ / Differential gear / Differentialgetriebe / Différentiels

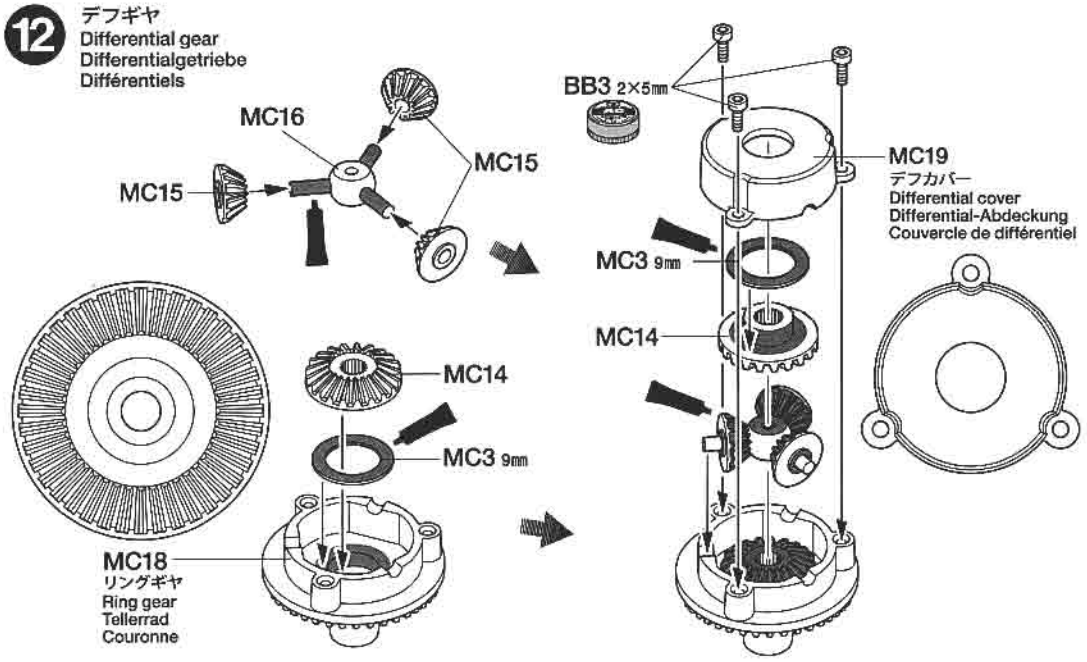

13 デフシャフト / Diff shaft / Ausgleichsradachse / Arbre de différentiel

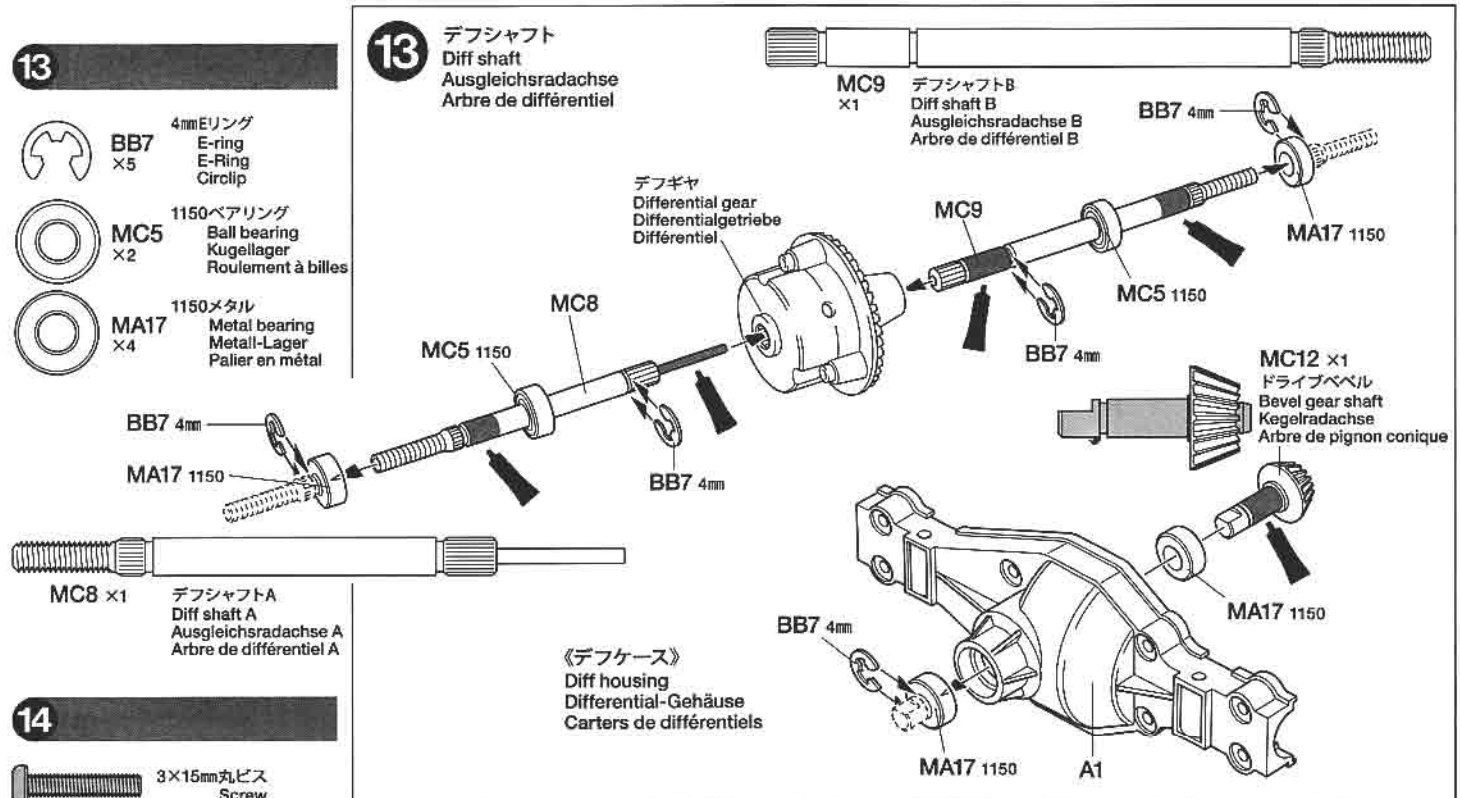

14 リヤアクスル / Rear axle / Hinterachse / Essieux arrière

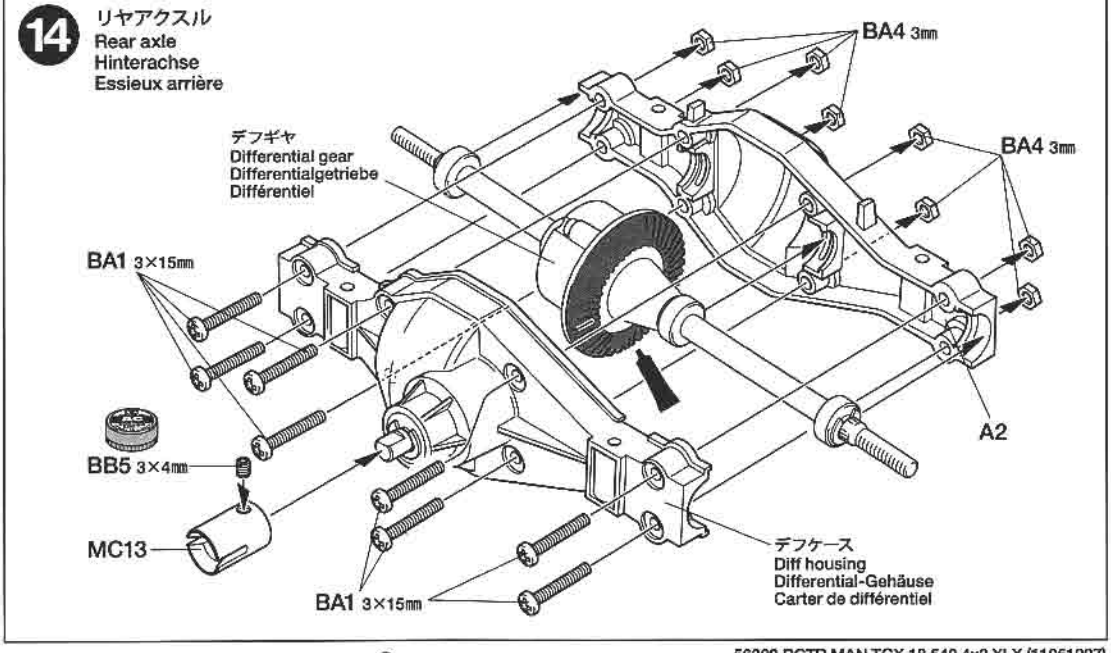

15

BA5 ×2 — 3mmロックナット / Lock nut / Sicherungsmutter / Ecrou nylstop

MC2 ×4 — 3×20mm丸ビス / Screw / Schraube / Vis

MB1 ×2 — 3×14mm段付ビス / Step screw / Paßschraube / Vis décolletée

MC4 ×4 — 4mmワッシャー / Washer / Beilagscheibe / Rondelle

MC10 ×2 — リーフカラーA / Leaf collar A / Federblatt-Bundzapfen A / Collier à lames A

MC11 ×2 — リーフカラーB / Leaf collar B / Federblatt-Bundzapfen B / Collier à lames B

MA22 ×4 — シャックル / Shackle / Federbügel / Support de lames

16

BA4 ×4 — 3mmナット / Nut / Mutter / Ecrou

MC1 ×4 — 3×27mm丸ビス / Screw / Schraube / Vis

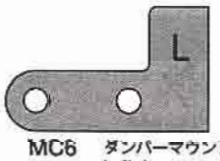

MC6 ×1 — ダンパーマウントL / Left damper mount / Dämpferlager links / Support d'amortisseur gauche

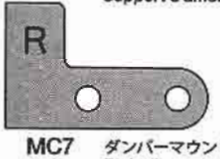

MC7 ×1 — ダンパーマウントR / Right damper mount / Dämpferlager rechts / Support d'amortisseur droit

TAMIYA COLOR CATALOGUE
The latest in cars, boats, tanks and ships. Motorized and museum quality models are all shown in full color in Tamiya's latest catalogue. English / Spanish, German / French and Japanese versions available.

15 リヤリーフスプリングの取り付け
Attaching rear leaf springs
Hintere Feder-Einbau
Fixation des ressorts à lames arrière

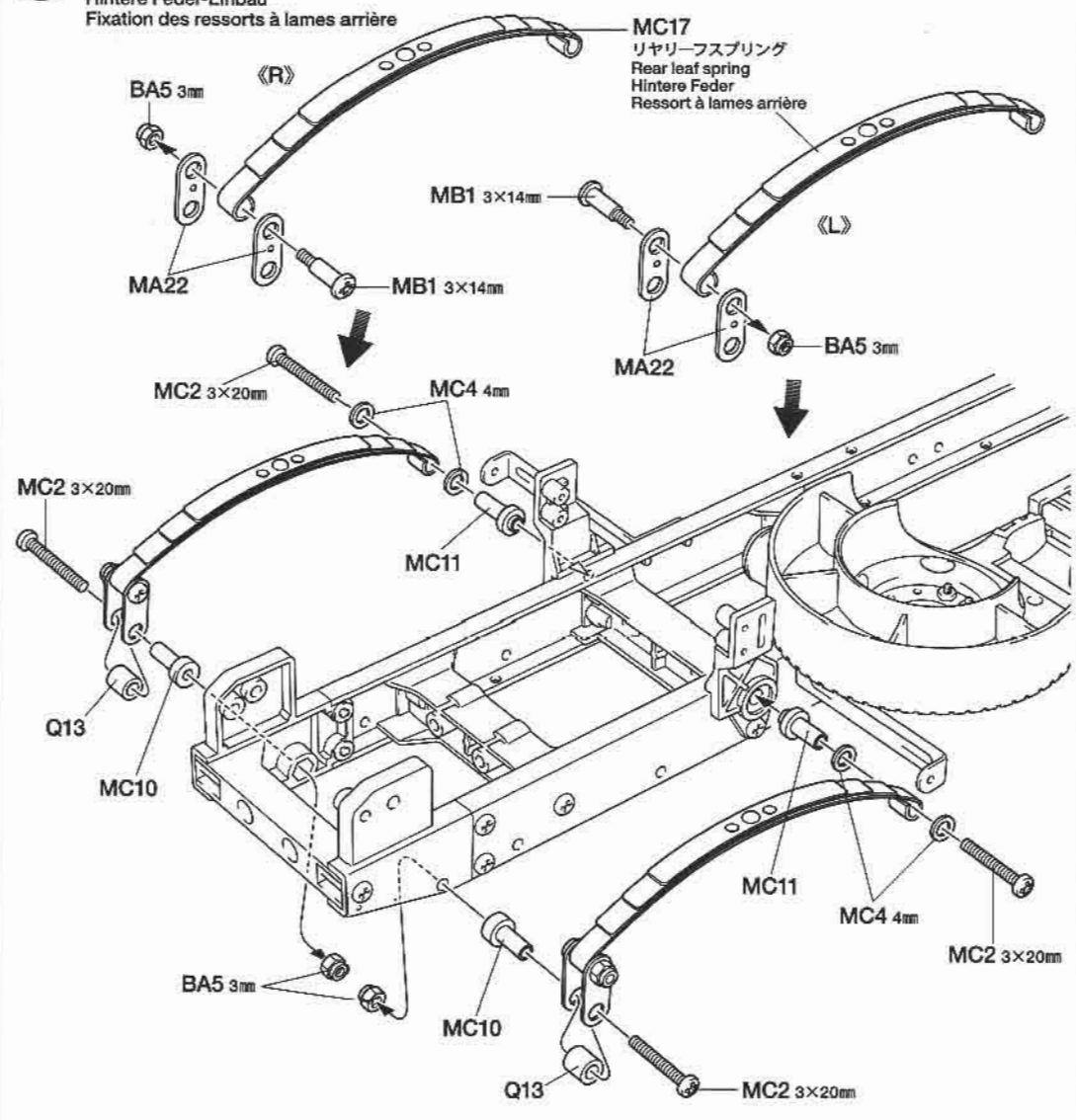

16 リヤアクスルの取り付け
Attaching rear axle
Hinterachsen-Einbau
Fixation des essieux arrière

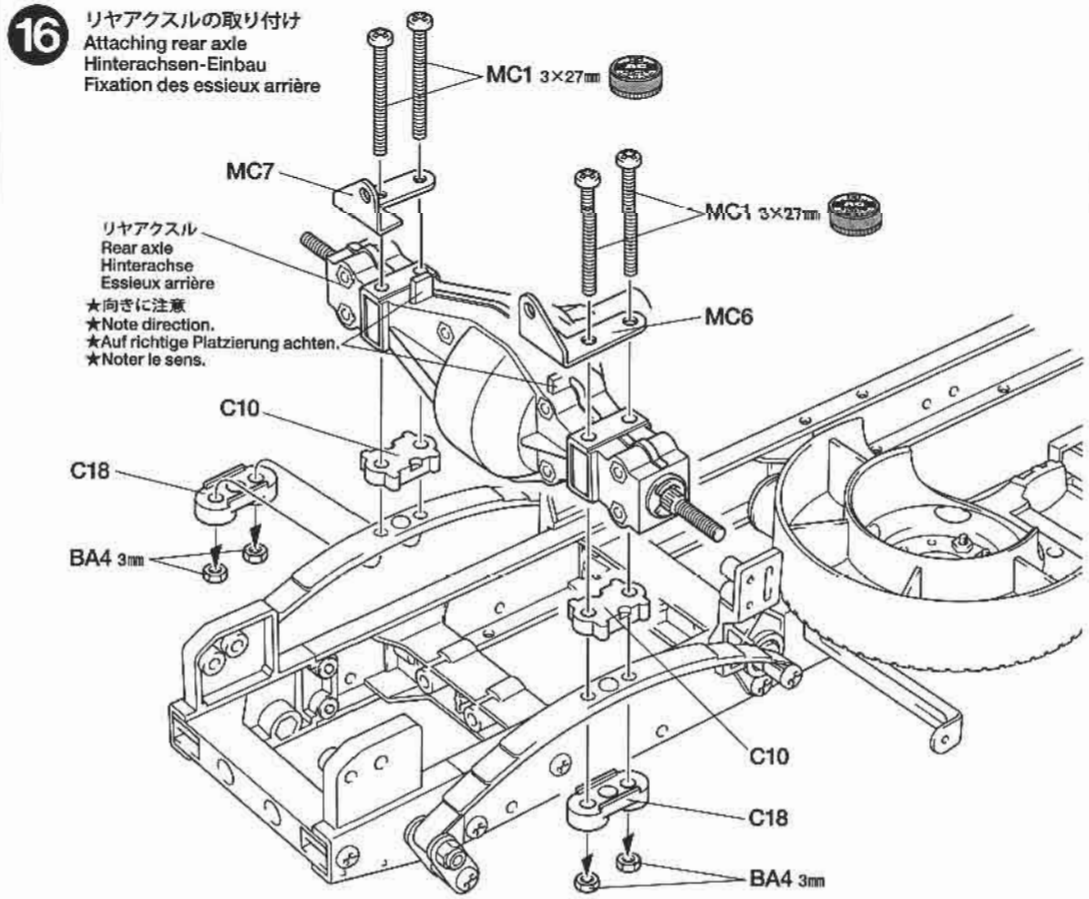

17

BA1 ×2 — 3×15㎜丸ビス / Screw / Schraube / Vis

BA6 ×2 — 3㎜フランジナット / Flange nut / Kragenmutter / Ecrou à flasque

MC2 ×2 — 3×20㎜丸ビス / Screw / Schraube / Vis

MB4 ×4 — ダンパーカラー / Damper collar / Dämpferkragen / Collier d'amortisseur

D 18~25

18

BC2 ×3 — 3×6㎜丸ビス / Screw / Schraube / Vis

BA6 ×2 — 3㎜フランジナット / Flange nut / Kragenmutter / Ecrou à flasque

BB6 ×2 — 2㎜ナット / Nut / Mutter / Ecrou

MD1 ×2 — 2×6㎜丸ビス / Screw / Schraube / Vis

MA13 ×2 — 3㎜ワッシャー / Washer / Beilagscheibe / Rondelle

MB2 ×4 — 2㎜Eリング / E-ring / E-Ring / Circlip

MD11 ×3 — シフトフォーク / Shift fork / Schaltgabel / Fourche de boîte de vitesse

MD14×1 — 3×30㎜片ネジシャフト / Threaded shaft / Gewindestange / Tige filetée

MD16 ×2 — シフトスプリング / Shift spring / Schaltfeder / Ressort de boîte de vitesse

19

BB7 ×6 — 4㎜Eリング / E-ring / E-Ring / Circlip

MD4 ×1 — 20Tミッションギヤ / 20T Gear / 20Z Zahnrad / Pignon 20 dents

MD5 ×1 — 13Tミッションギヤ / 13T Gear / 13Z Zahnrad / Pignon 13 dents

MD7 ×1 — ギヤスペーサー（短） / Gear hub (short) / Stabmutter (kurz) / Moyeu de pignon (court)

17 ダンパーの取り付け / Attaching dampers / Einbau der Stoßdämpfer / Fixation des amortisseurs

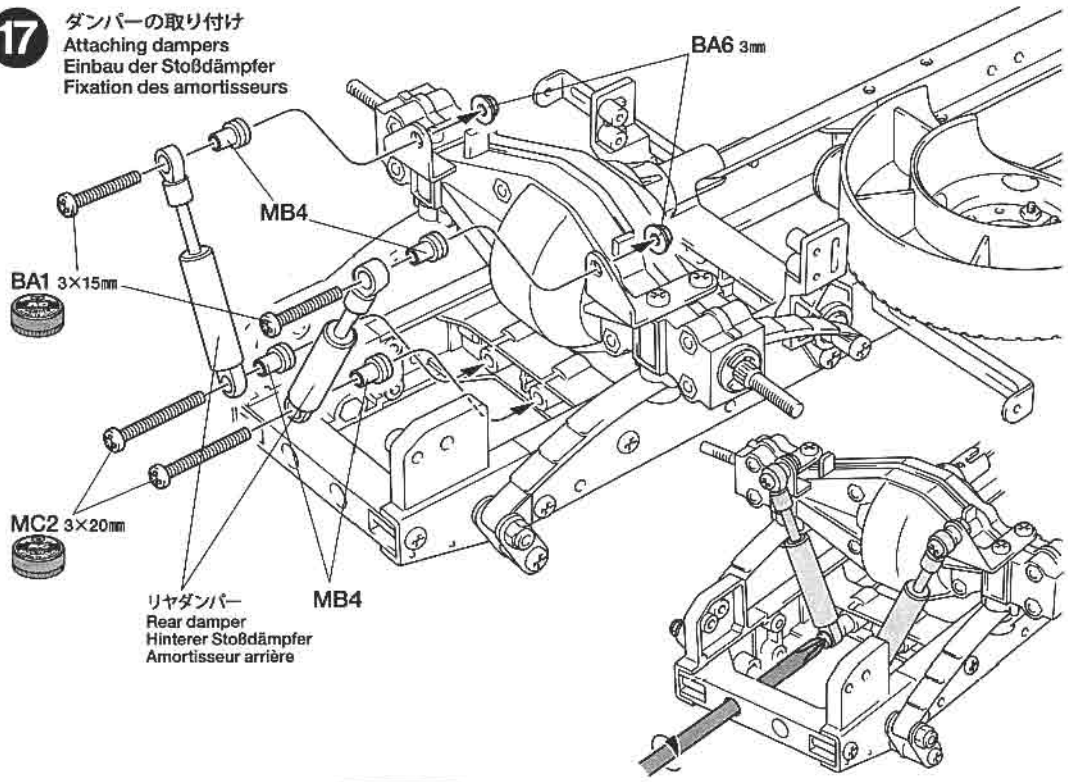

18 《シフトロッド》 / Shift rod / Schaltstange / Tringlerie de boîte de vitesse

★ロッドを曲げないように部品を取り付けてください。
★To avoid bending, attach parts carefully.
★Um Verbiegen zu vermeiden, das Teile vorsichtig befestigen.
★Pour éviter de plier, attacher les pièces correctement.

シフトロッド / Shift rod / Schaltstange / Tringlerie de boîte de vitesse
★向きに注意
★Note direction.
★Auf richtige Platzierung achten.
★Noter le sens.

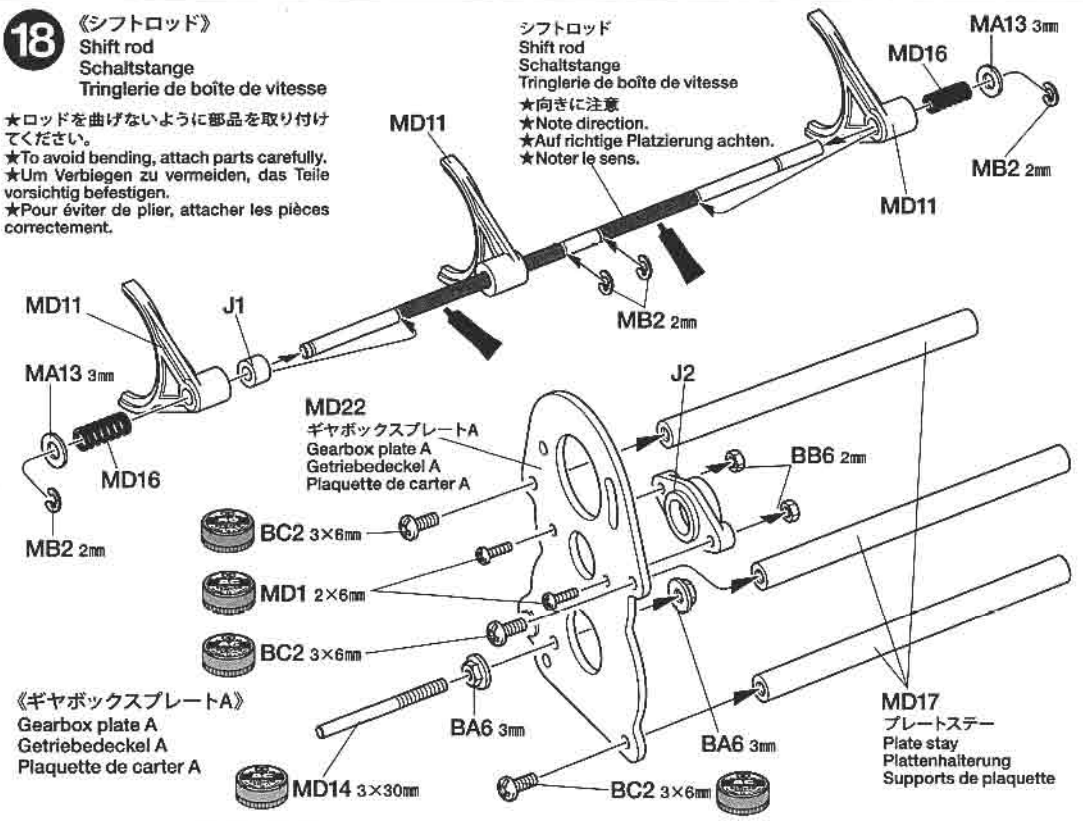

19 ギヤシャフトA / Gear shaft A / Getriebewelle A / Arbre de pignonnerie A

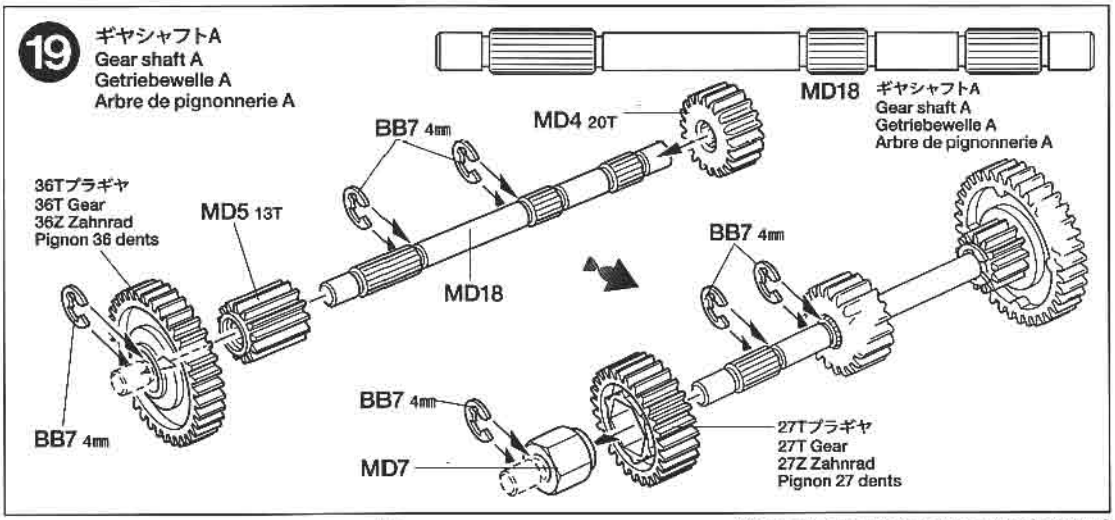

20

- BB7 ×6 — 4mmEリング / E-ring / E-Ring / Circlip
- MD6 ×2 — ギヤスペーサー（長） / Gear hub (long) / Stabmutter (lang) / Moyeu de pignon (long)
- MD8 ×1 — 13×6mmワッシャー / Washer / Beilagscheibe / Rondelle
- MD12 ×4 — 1260メタル / Metal bearing / Metall-Lager / Palier en métal
- MA17 ×4 — 1150メタル / Metal bearing / Metall-Lager / Palier en métal

21

- BC2 ×5 — 3×6mm丸ビス / Screw / Schraube / Vis
- MC5 ×2 — 1150ベアリング / Ball bearing / Kugellager / Roulement à billes
- MA17 ×2 — 1150メタル / Metal bearing / Metall-Lager / Palier en métal
- MD16 ×2 — シフトスプリング / Shift spring / Schaltfeder / Ressort de boîte de vitesse

OPTIONS

OP.8 1150ラバーシールベアリング4個セット
53008 1150 Sealed Ball Bearing Set (4 pcs.)

OP.29 1150ラバーシールベアリング2個セット
53029 1150 Sealed Ball Bearing Set (2 pcs.)

OP.65 1260ラバーシールベアリング2個セット
53065 1260 Sealed Ball Bearing Set (2 pcs.)

MA17 1150 — 1150ラバーシールベアリング / 1150 Sealed ball bearing

MD12 1260 — 1260ラバーシールベアリング / 1260 Sealed ball bearing

TROP.15 ハイグレードアルミオイルダンパー
56515 Tractor Truck Aluminum Oil Damper (2 pair)

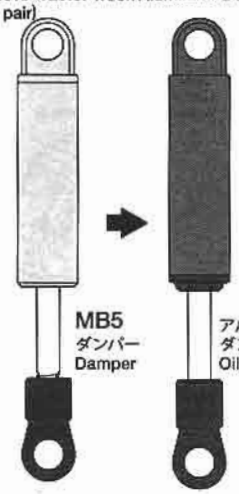

20 ギヤシャフトB / Gear shaft B / Getriebewelle B / Arbre de pignonnerie B

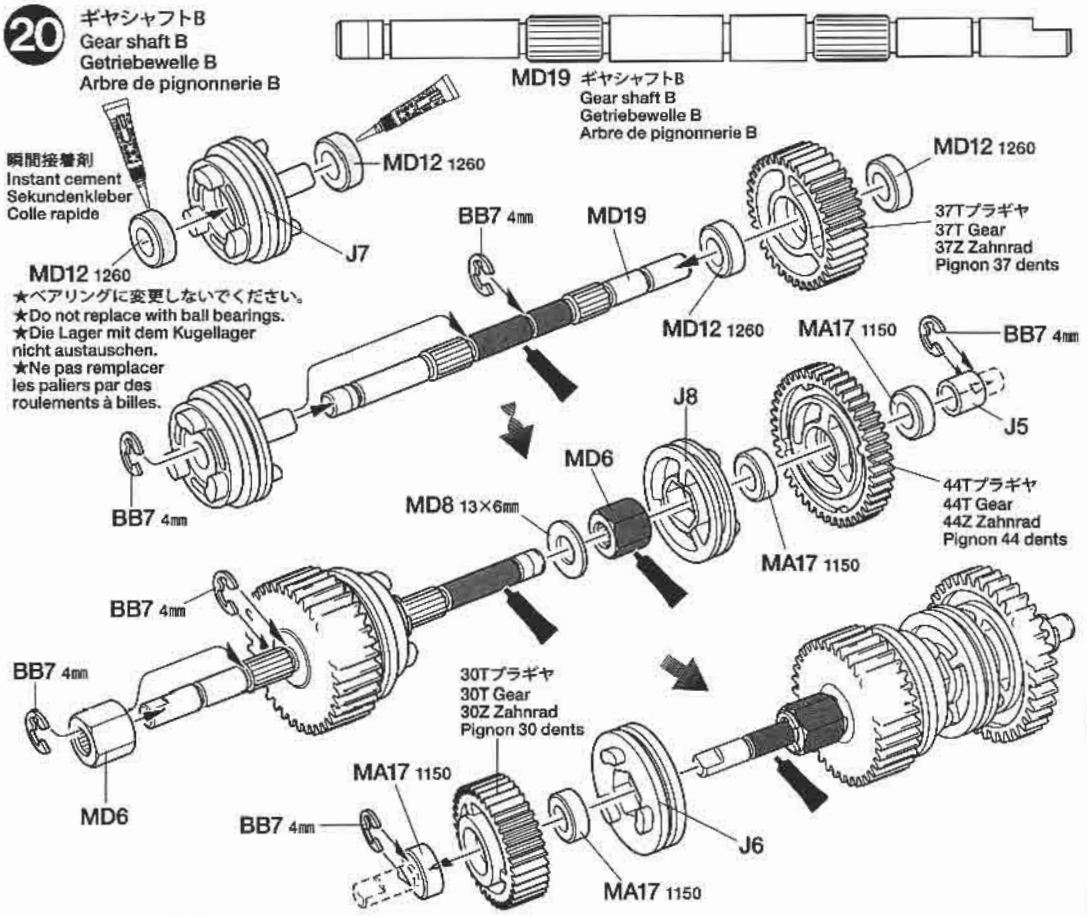

21 ギヤシャフトの取り付け / Attaching gear shaft / Einbau der Getriebewelle / Fixation des arbres de pignonnerie

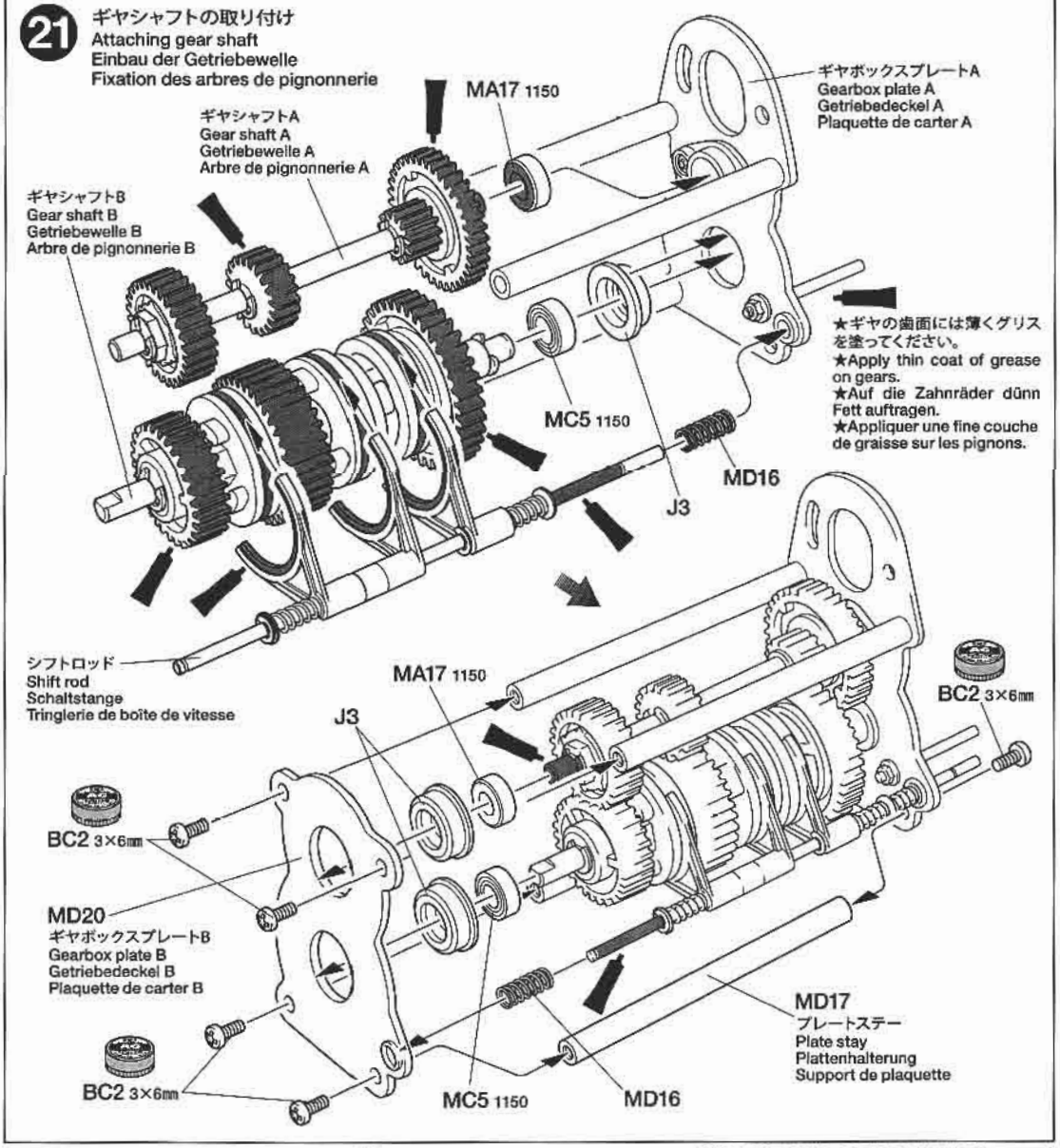

22

- BC2 ×2 — 3×6mm丸ビス / Screw / Schraube / Vis
- BB5 ×1 — 3×4mmイモネジ / Grub screw / Madenschraube / Vis pointeau
- MD2 ×1 — 3×3mmイモネジ / Grub screw / Madenschraube / Vis pointeau
- MA13 ×1 — 3mmワッシャー / Washer / Beilagscheibe / Rondelle
- MB2 ×2 — 2mmEリング / E-ring / E-Ring / Circlip
- MD3 ×1 — 10Tピニオンギヤ / 10T Pinion gear / 10Z Motorritzel / Pignon moteur 10 dents
- MD9 ×1 — 4mmシフトボール / Shift ball / Kugelkopf / Rotule de boîte
- MC13 ×1 — ジョイントカップ / Joint cup / Gelenkkapsel / Noix de cardan
- MD23 ×1 — シフトアーム / Shift arm / Schaltarm / Renvoi de boîte

《モーターコード》
Motor cables
Motorkabel
Câbles du moteur

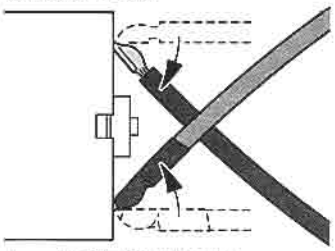

★コードの端子部分を曲げます。
★Bend terminals as shown.
★Anschlußkabel wie abgbildet biegen.
★Orienter les câbles comme indiqué.

22 モーターの取り付け
Attaching motor
Motor-Einbau
Fixation du moteur

★キット付属のモーター以外は使用しないでください。
★Do not use motor other than one supplied in kit.
★Keinen anderen Motor verwenden als den, welcher dem Bausatz beiliegt.
★Ne pas utiliser de moteur autre que celui fourni avec le kit.

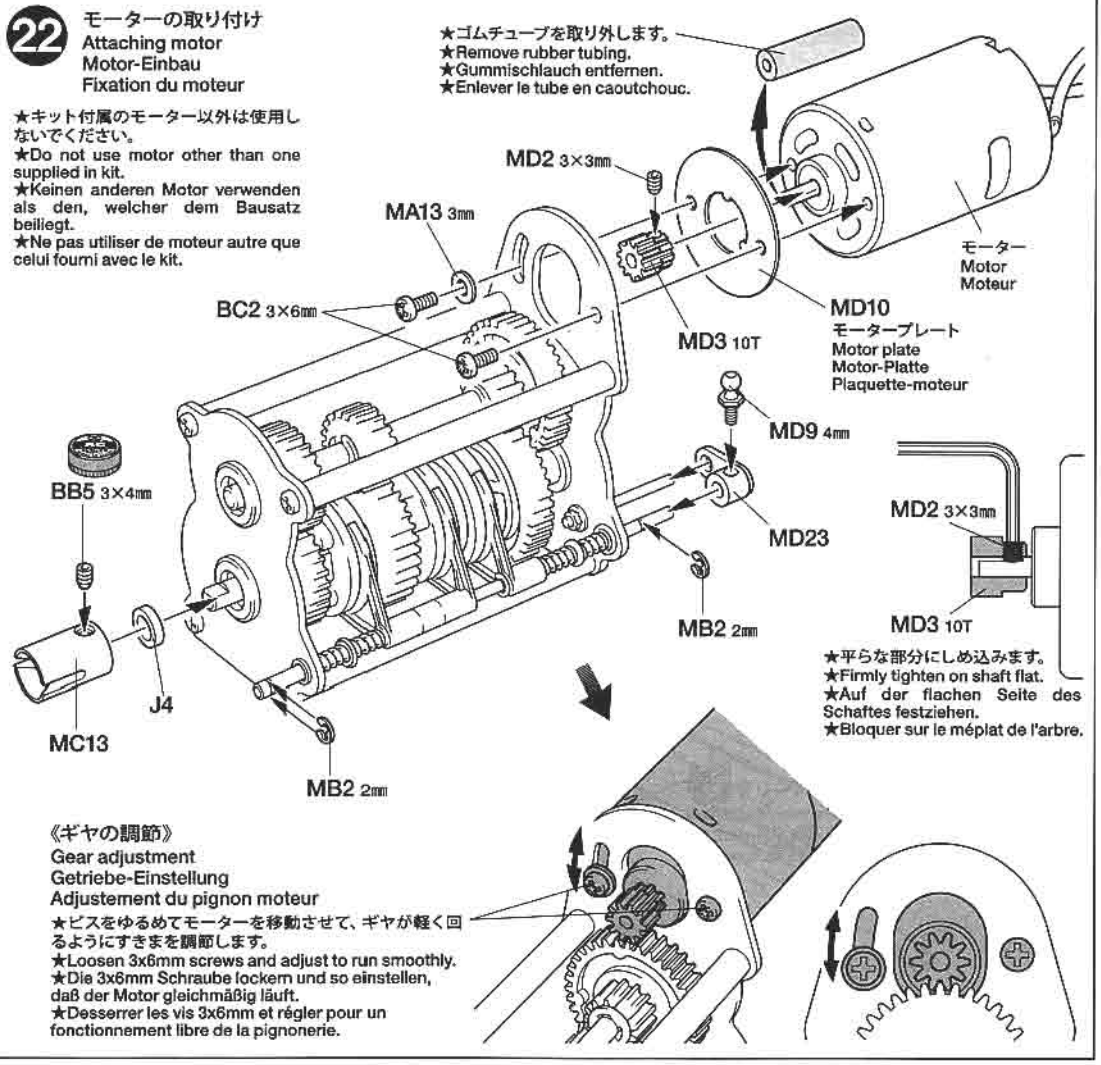

《ギヤの調節》
Gear adjustment
Getriebe-Einstellung
Adjustement du pignon moteur

★ビスをゆるめてモーターを移動させて、ギヤが軽く回るようにすきまを調節します。
★Loosen 3x6mm screws and adjust to run smoothly.
★Die 3x6mm Schraube lockern und so einstellen, daß der Motor gleichmäßig läuft.
★Desserrer les vis 3x6mm et régler pour un fonctionnement libre de la pignonerie.

23

- BA3 ×5 — 3×8mm丸ビス / Screw / Schraube / Vis
- BA4 ×5 — 3mmナット / Nut / Mutter / Ecrou

23 ギヤボックス
Gearbox
Getriebegehäuse
Carter

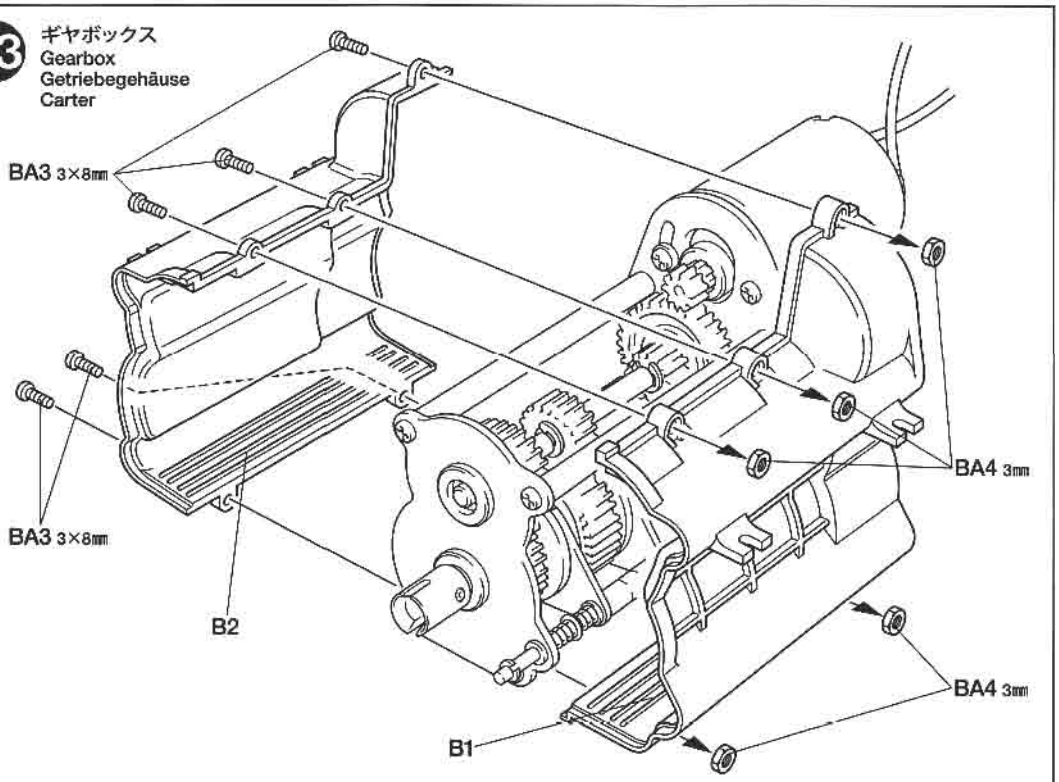

24

- MD13 ×2 — 4mmアジャスター / Adjuster / Einstellstück / Chape à rotule
- MD15 ×1 — クランクロッド / Crank rod / Kurbelachse / Arbre coudé

24 シフトロッド
Shift rod
Schaltstange
Tringlerie de boîte de vitesse

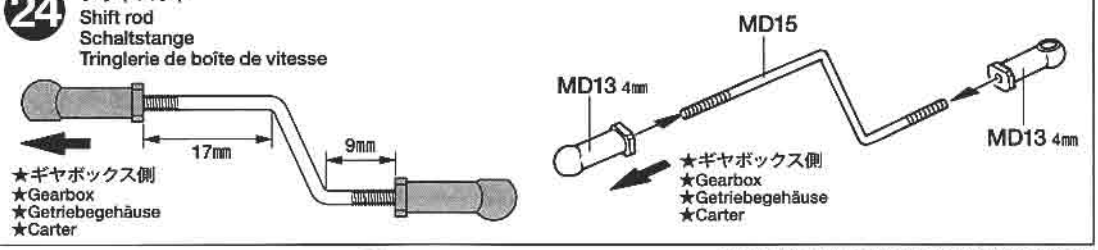

25

BC2 ×4 — 3×6㎜丸ビス / Screw / Schraube / Vis

25 ギヤボックスの取り付け / Attaching gearbox / Getriebegehäuse-Einbau / Fixation du carter

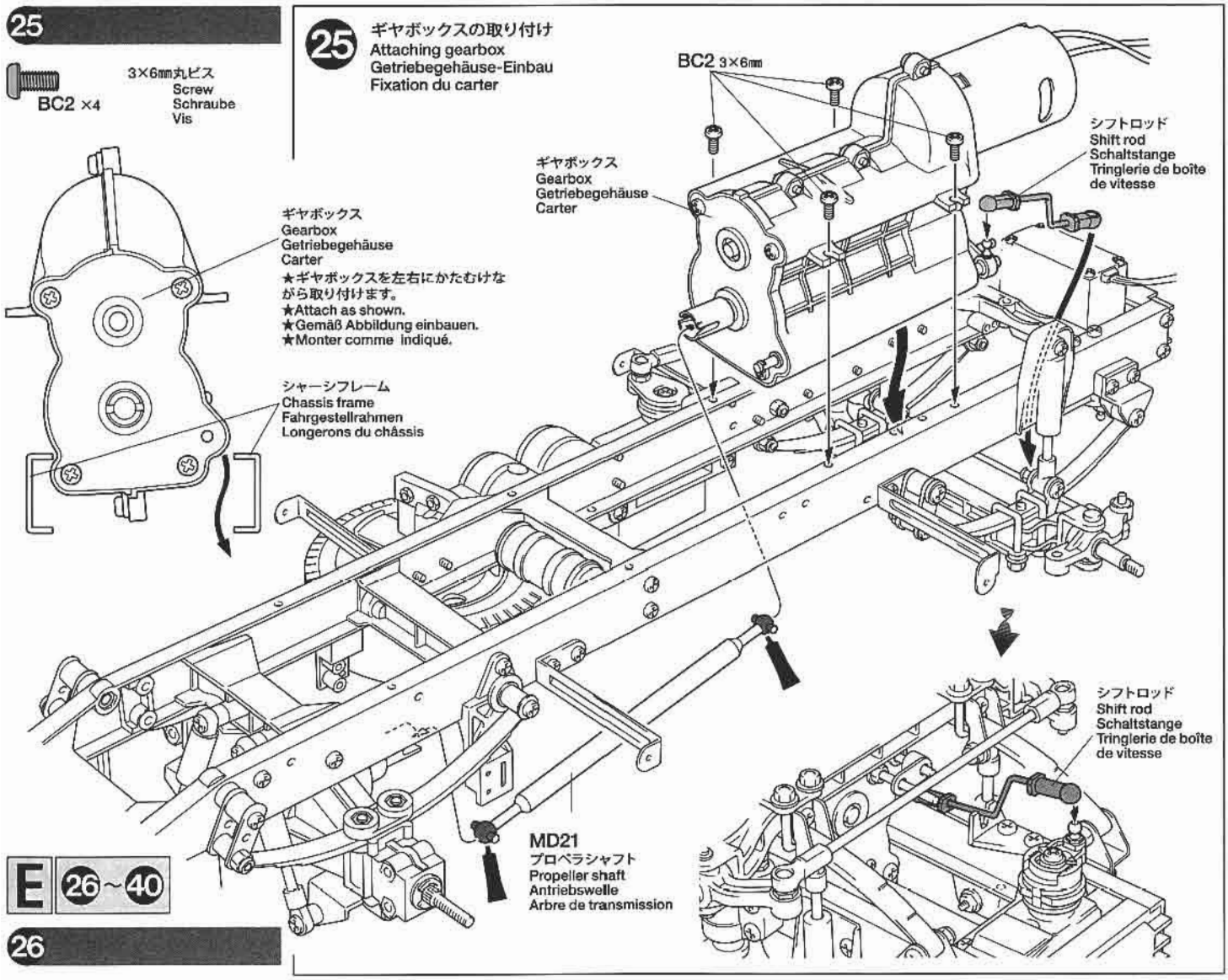

E 26~40

26

BC1 ×1 — 3×10㎜丸ビス / Screw / Schraube / Vis

BB4 ×2 — 2×5㎜トラス丸ビス / Screw / Schraube / Vis

BA6 ×1 — 3㎜フランジナット / Flange nut / Kragenmutter / Ecrou à flasque

ME1 ×3 — 3×8㎜皿ビス / Screw / Schraube / Vis

MA12 ×1 — 3㎜タイトナット / Press nut / Druckmutter / Ecrou de pression

MA16 ×1 — 4㎜ピローボール / Ball connector / Kugelkopf / Connecteur à rotule

ME11 ×1 — リターンスプリング / Return spring / Ausrück-Feder / Ressort de retour

ME12 ×1 — サポートスプリング / Support spring / Feder der Abstützung / Ressort de support

ME13 ×1 — ジョイントナット / Coupler nut / Spannmutter / Ecrou d'attelage

《※カプラースイッチ固定ビス》
※Coupler switch screw
※Schraube des Koppelschalters
※Vis de la commande de sellette

ME4 ×1 — 1.6×10㎜丸ビス / Screw / Schraube / Vis

26 カプラーの組み立て / Coupler / Sattelkupplung / Sellette d'attelage — TROP. 5 & 11

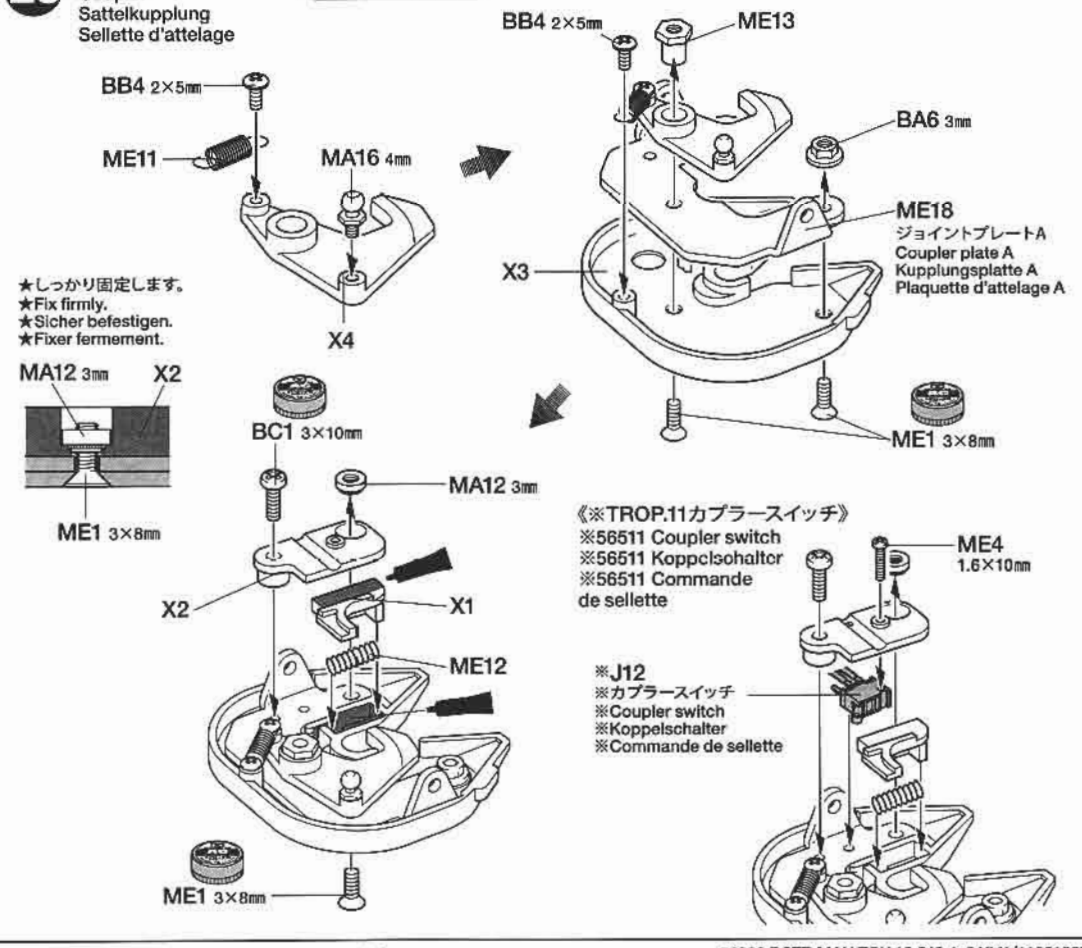

27

BA3 ×2 — 3×8mm丸ビス / Screw / Schraube / Vis

BB1 ×2 — 3×10mmタッピングビス / Tapping screw / Schneidschraube / Vis taraudeuse

BC3 ×2 — 3×8mmタッピングビス / Tapping screw / Schneidschraube / Vis taraudeuse

MB2 ×1 — 2mmEリング / E-ring / E-Ring / Circlip

ME10 ×1 — ホールドスプリング / Hold spring / Halterfeder / Ressort de fixation

ME7 ×1 — 3×60mmリンクピン / Link pin / Lenkerbolzen / Axe d'articulation

ME8 ×1 — 2×60mm両ネジシャフト / Threaded shaft / Gewindestange / Tige filetée

ME9 ×1 — 3×28mmシャフト / Shaft / Achse / Axe

ME16 ×1 — 六角マウント / Hexagonal mount / Sechskantbefestigung / Support hexagonal

ME19 ×1 — ジョイントプレートB / Coupler plate B / Kupplungsplatte B / Plaquette d'attelage B

MD13 ×2 — 4mmアジャスター / Adjuster / Einstellstück / Chape à rotule

ME21 ×1 — スナップピン（大） / Snap pin (large) / Federstift (groß) / Epingle métallique (grande)

27 トレーラージョイント / Coupler / Sattelkupplung / Sellette d'attelage

TROP. 5

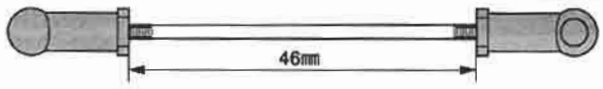

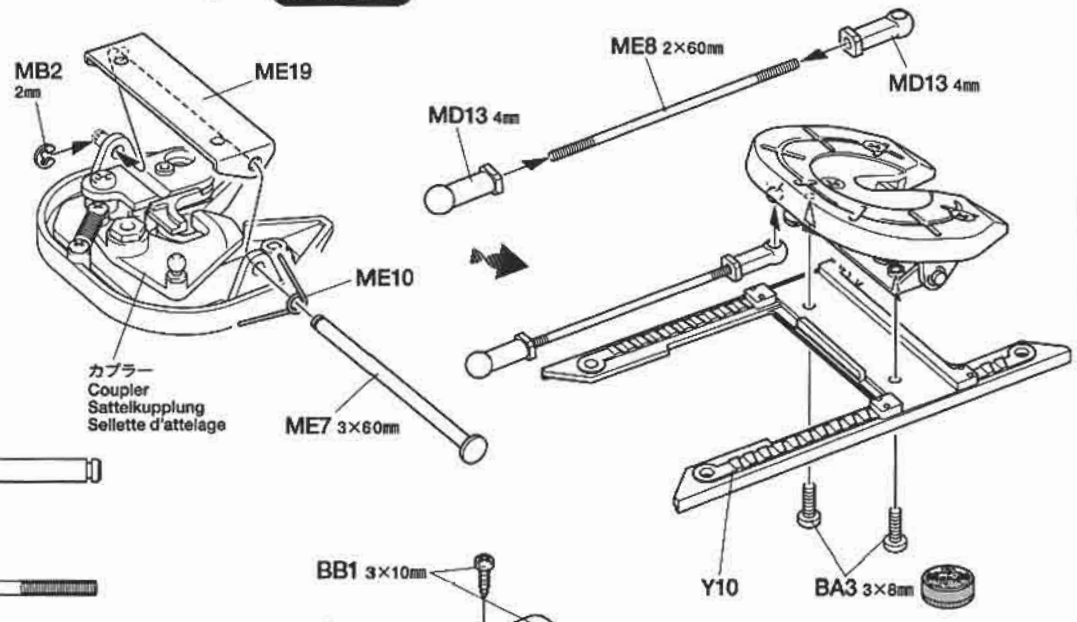

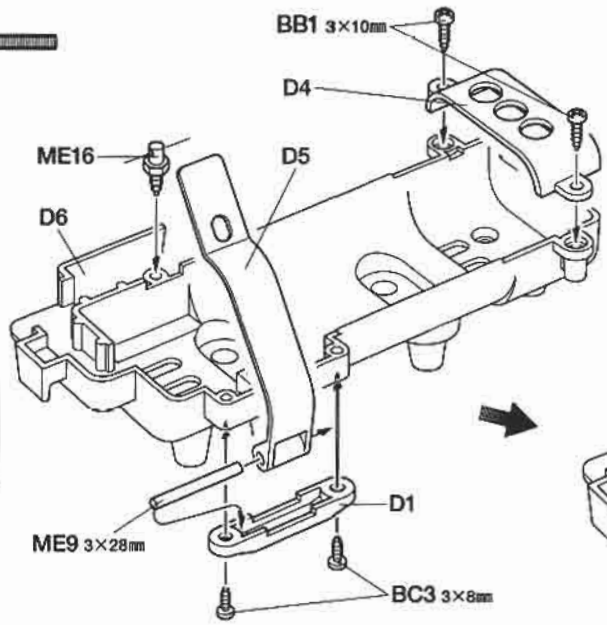

《バッテリーホルダー》
Battery holder
Batterie-Halter
Support de batterie

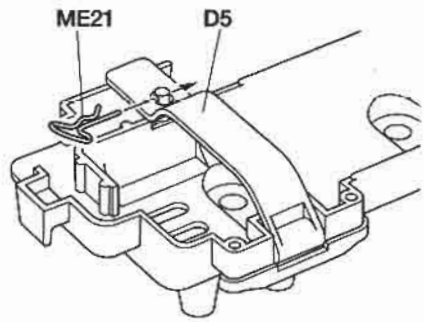

28 バッテリーホルダーの取り付け / Attaching battery holder / Batterie-Halter-Einbau / Fixation du support de batterie

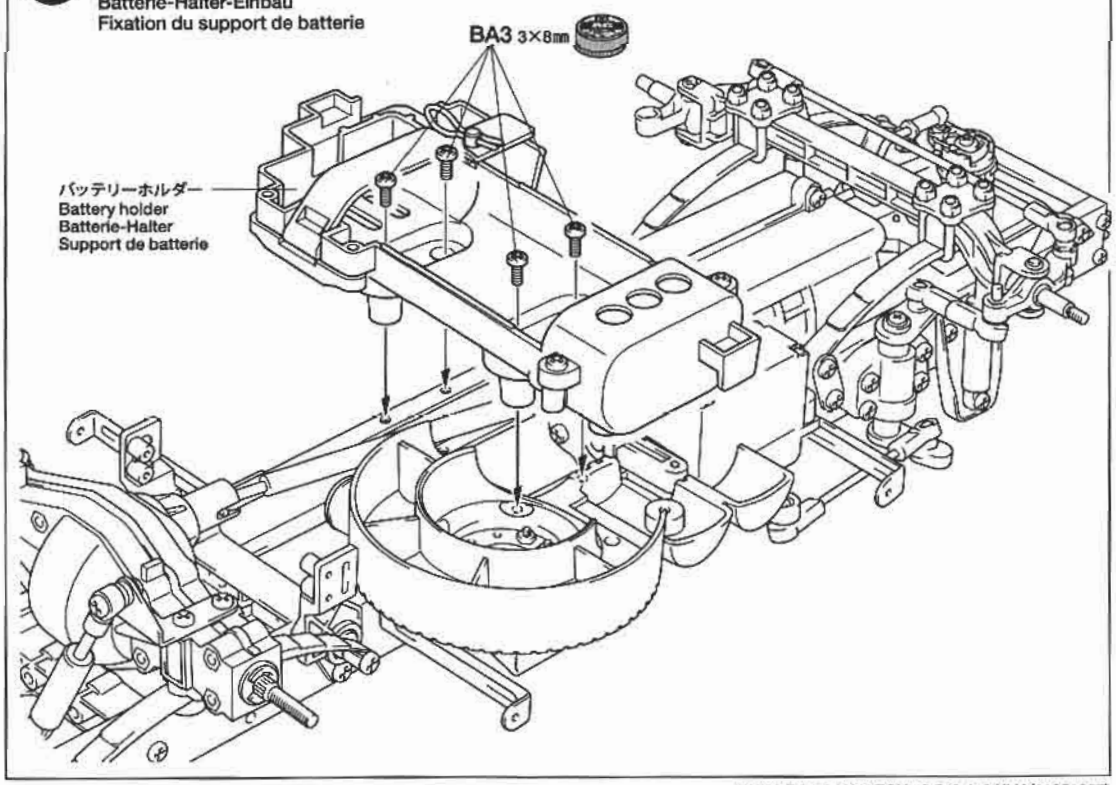

28

BA3 ×4 — 3×8mm丸ビス / Screw / Schraube / Vis

タミヤカタログ

スケールモデルを中心に掲載したタミヤカタログは年に一回発行されています。ご希望の方は模型店でおたずねください。

29

BB1 ×2 — 3×10㎜タッピングビス / Tapping screw / Schneidschraube / Vis taraudeuse

BC2 ×6 — 3×6㎜丸ビス / Screw / Schraube / Vis

BC3 ×2 — 3×8㎜タッピングビス / Tapping screw / Schneidschraube / Vis taraudeuse

BB6 ×1 — 2㎜ナット / Nut / Mutter / Ecrou

MA8 ×1 — 3×10㎜フランジタッピングビス / Flange tapping screw / Kragenschraube / Vis taraudeuse à flasque

MA16 ×1 — 4㎜ピローボール / Ball connector / Kugelkopf / Connecteur à rotule

ME14 ×1 — 5×4㎜丸ブッシュ / Round bushing / Kreishülse / Entretoise

TROP. 11

ME3 ×2 — 2×6㎜タッピングビス / Tapping screw / Schneidschraube / Vis taraudeuse

★取り扱い、操作方法については、TROP.11説明書をご覧ください。
★Refer to the 56511 instruction manual for handling/operation.
★Beachten Sie für Handhabung und Betrieb die 56511 Anleitungen.
★Se reporter au manuel d'instruction 56511 pour l'utilisation.

29 FETアンプの取り付け
Electronic speed controller
Elektronischer Fahrregler
Variateur de vitesse électronique

TROP. 5 & 11

※FETアンプ
※Electronic speed controller
※Elektronischer Fahrregler
※Variateur de vitesse électronique

※受信機スイッチビス
※Screw
※Schraube
※Vis

マーク Ⓐ
Sticker

TS-29 (X-18)

TS-29 (X-18)

両面テープ（黒）
Double-sided tape (black)
Doppelklebeband (schwarz)
Adhésif double face (noir)

TS-17

Q12

※受信機スイッチ
※Receiver switch
※Empfänger-Schhalter
※Interrupteur du circuit de réception

《※TROP.11コントロールユニット》
※56511 Control unit
※56511 Steuereinheit
※56511 Unité de contrôle

★組立済みのケースを分解して、必ず3P、5P、7Pハーネスを接続してください。
★Disassemble the control unit and connect 3P, 5P, and 7P cables, then re-assemble as shown.
★Zerlegen Sie die Steuereinheit und schließen Sie die 3P, 5P und 7P Kabel an, dann wie abgebildet erneut zusammenbauen.
★Démonter l'unité de contrôle et connecter les câbles 3P, 5P et 7P puis ré-assembler comme montré.

Z3

Z1

※コントロールユニット銘板
※Control unit panel sticker
※Aufkleber zur Platine der Steuereinheit
※Sticker de l'unité de contrôle

TS-17

TS-29 (X-18)

ME3 2×6㎜

Z2

※2.6×8㎜ タッピングビス
※Tapping screw
※Schneidschraube
※Vis taraudeuse

※3×8㎜ タッピングビス
※Tapping screw
※Schneidschraube
※Vis taraudeuse

《ジョイントレバー》
Coupler lever
Kupplungshebel
Commande de sellette

MA8 3×10㎜

MA16 4㎜

ME14 5×4㎜

P7

BB6 2㎜

P4

TS-17

Q5

TS-29 (X-18)

BC2 3×6㎜

BC2 3×6㎜

トレーラージョイント
Coupler
Sattelkupplung
Sellette d'attelage

BB1 3×10㎜

BC3 3×8㎜

※FETアンプ 又は TROP.11コントロールユニット
※ESC or 56511 MFC-01 Unit.
※EFR oder 56511 MFC-01 Einheit.
※Variateur ou Unité Multi-Fonctions MFC-01 56511.

56329 BCTR MAN TGX 18.540 4x2 XLX (11061007)

30

BC2 ×2 — 3×6mm丸ビス / Screw / Schraube / Vis

BB2 ×4 — 2×8mmタッピングビス / Tapping screw / Schneidschraube / Vis taraudeuse

BB4 ×4 — 2×5mmトラス丸ビス / Screw / Schraube / Vis

ME6 ×2 — 3mmナット（薄） / Nut / Mutter / Ecrou

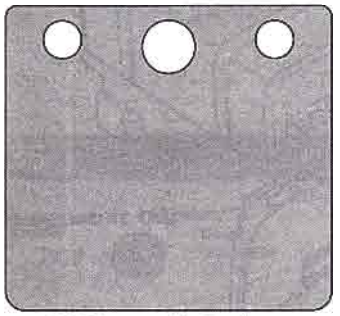

ME25 ×2 — マッドフラップ / Mud flap / Schmutzfänger / Bavette

★リヤフェンダー（Y部品）は先端がとがっている部分があります。組み立ての際には注意してください。
★Rear fender parts (Y Parts) have sharp edges. Handle carefully during assembly.
★Teile der hinteren Schutzbleche (Y Teile) haben scharfe Kanten. Beim Zusammenbau vorsichtig damit umgehen.
★Les pièces de garde-boue arrière (Y) présentent des arêtes vives. Les manipuler avec soin durant assemblage.

31

BB2 ×6 — 2×8mmタッピングビス / Tapping screw / Schneidschraube / Vis taraudeuse

のマークは接着指示のマークです。接着面を確認して、プラスチックモデル用接着剤で接着してください。
★Apply plastic cement to the place shown by this mark.
★Auf die mit dieser Markierung angegebenen Stellen Plastikkleber auftragen.
★Apposer de la colle pour maquettes plastique aux endroits indiqués par ce marquage.

★メッキ部品は接着面のメッキをはがしてから接着してください。
★Remove plating from areas to be cemented.
★An den Klebestellen muß die Chromschicht abgeschabt werden.
★Enlever le revêtement chromé des parties à encoller.

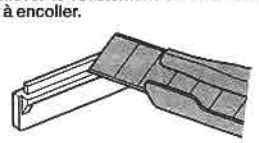

30 テールライト / Taillights / Rücklicht / Feux arrière

TROP. 1 & 11

※J18（バックランプ）には補助灯・後用の φ3（白色）白・青コードLEDを使用してください。
※Use J16 in place of J18 for back lamps.
※J16 an Stelle von J18 Rücklichtern verwenden.
※Utiliser J16 à la place de J18 pour les feux de recul.

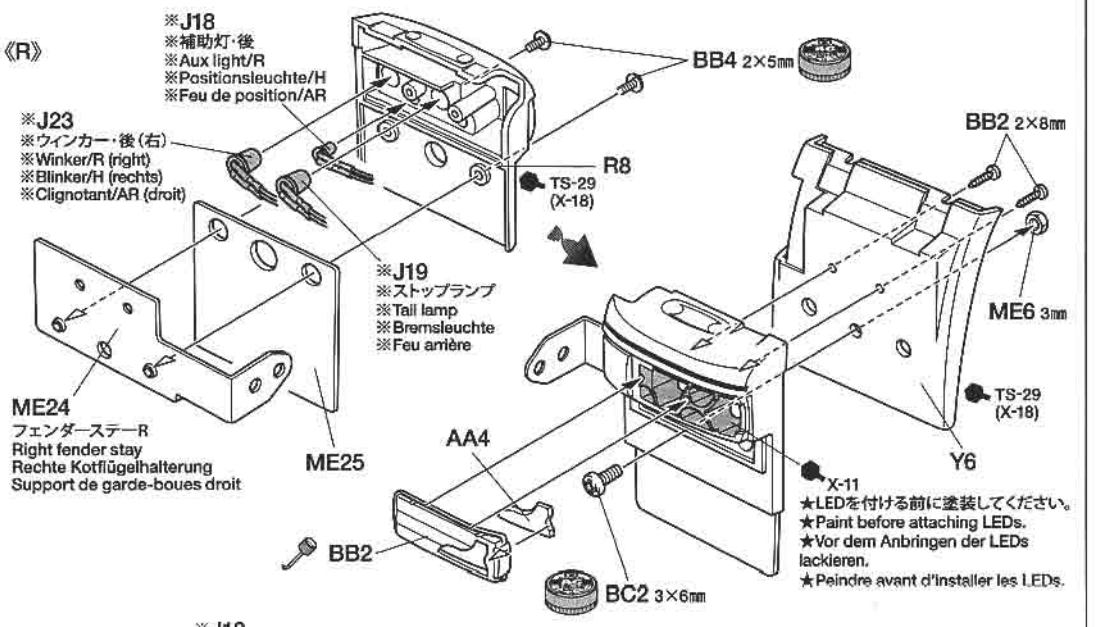

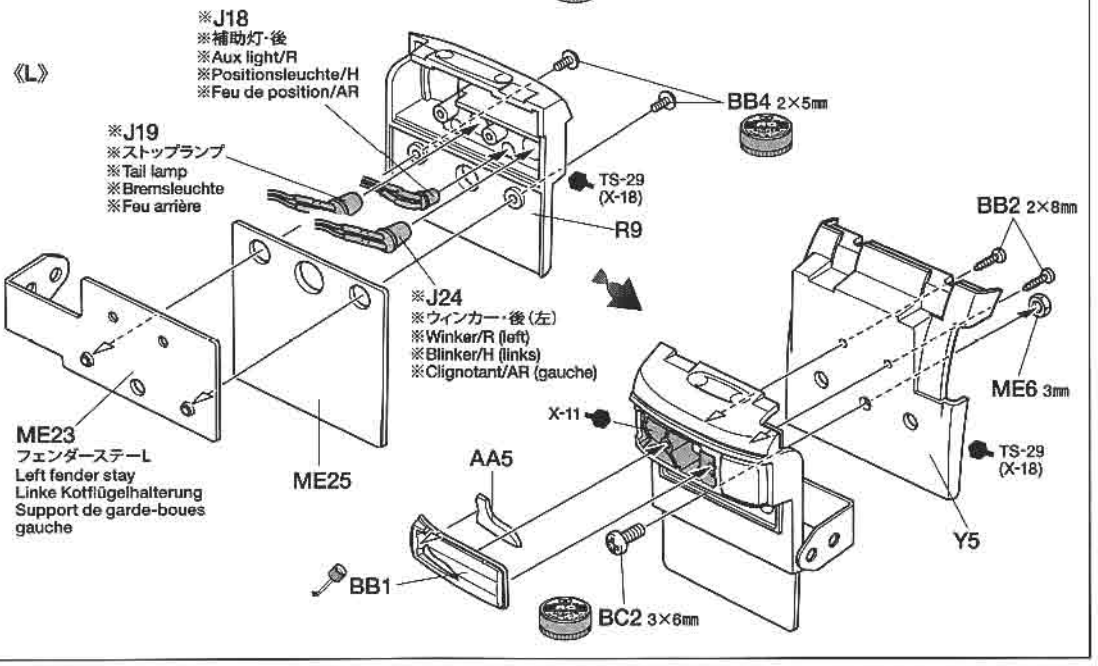

31 サイドスカート / Side skirts / Seitenverkleidung / Carénages latéraux

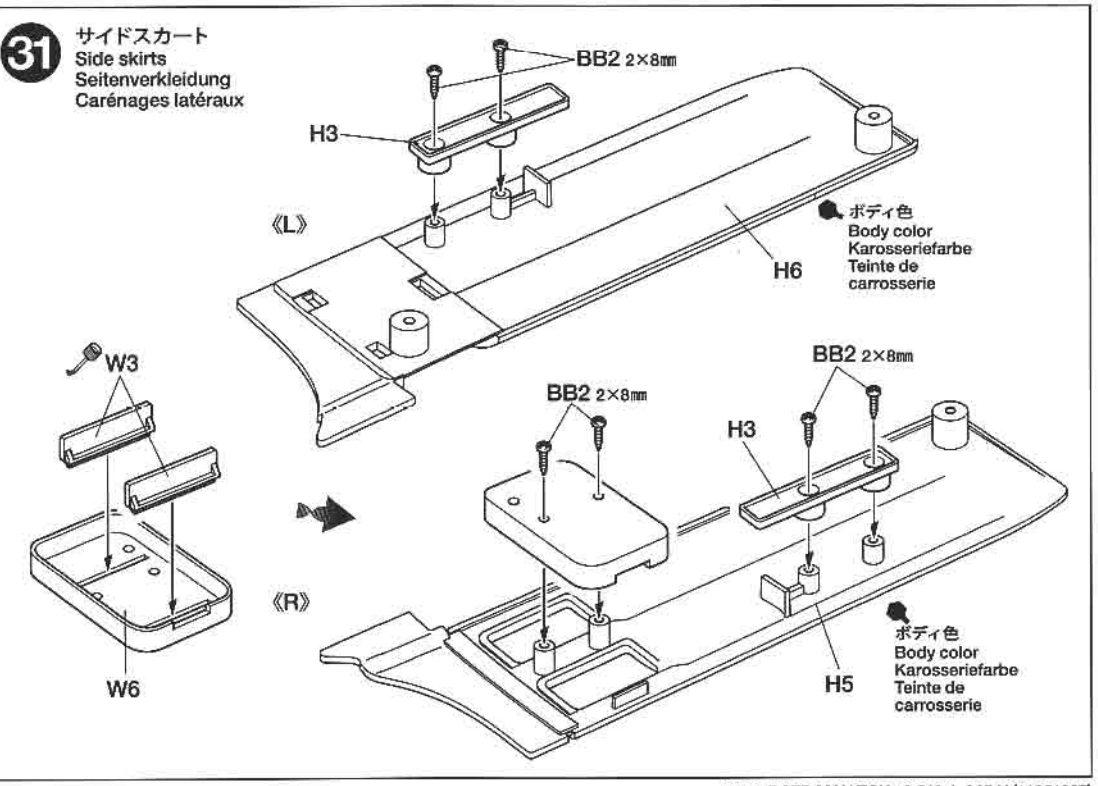

32

BA1 ×2 — 3×15mm丸ビス / Screw / Schraube / Vis

BA2 ×2 — 3×12mm丸ビス / Screw / Schraube / Vis

BB2 ×4 — 2×8mmタッピングビス / Tapping screw / Schneidschraube / Vis taraudeuse

BC3 ×2 — 3×8mmタッピングビス / Tapping screw / Schneidschraube / Vis taraudeuse

ME22 ×1 — シャーシステー / Chassis stay / Chassis-Strebe / Support du châssis

32 テールライトの取り付け
Attaching taillights
Rücklicht-Einbau
Fixation des feux arrière

★テールライト、Y3、Y4は㉝でY7を取り付けて位置決めをしてからネジをしっかり締め込んでください。
★Secure taillight and fender parts after attaching Y7 at step ㉝.
★Heckleuchte und Schutzblechteile festmachen, nachdem Y7 bei Schritt ㉝ angebracht wurden.
★Fixer les feux arrière et les pièces des garde-boue après avoir installé Y7 à l'étape ㉝.

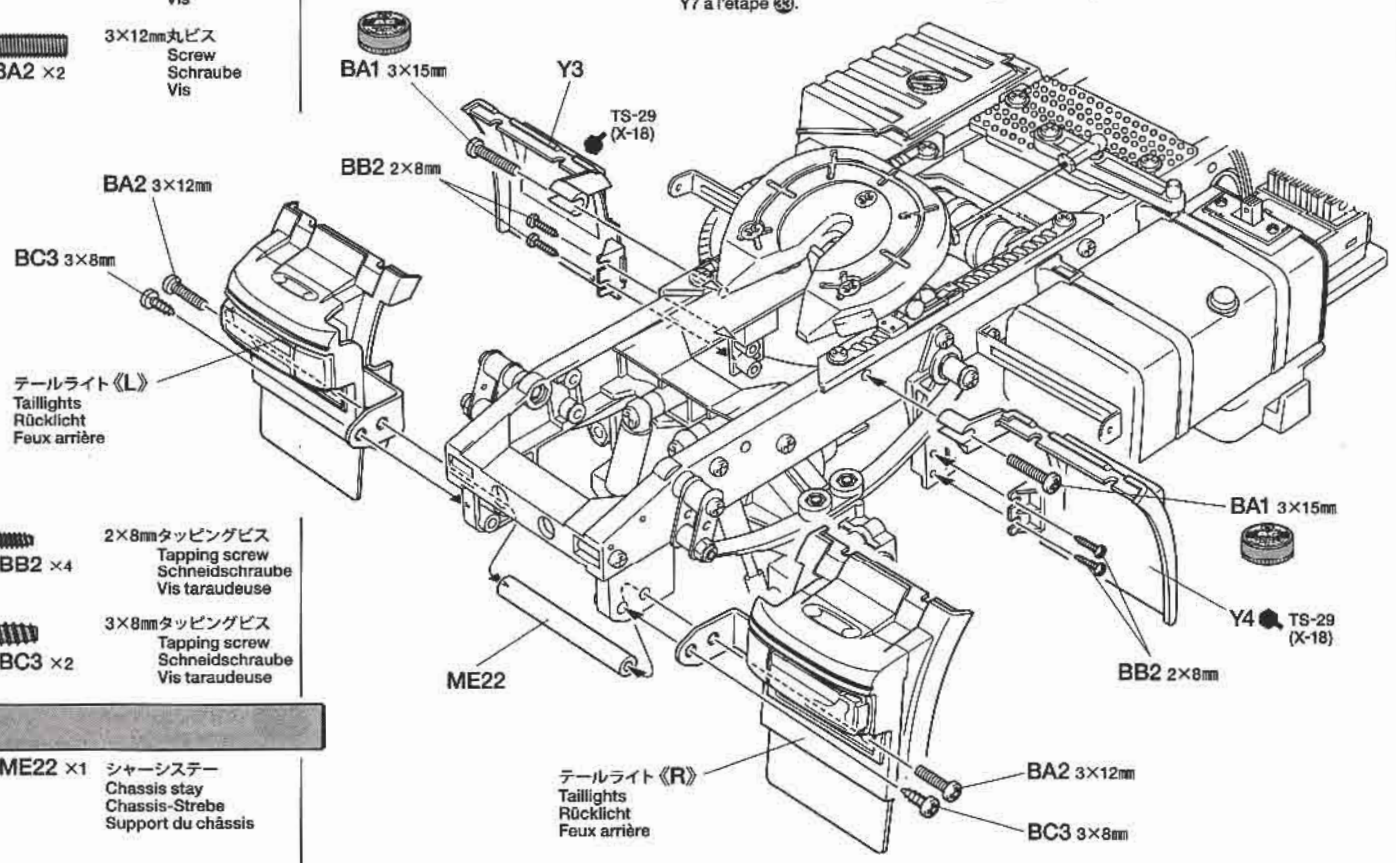

33

BB4 ×4 — 2×5mmトラス丸ビス / Screw / Schraube / Vis

ME2 ×8 — 2×4mm丸ビス / Screw / Schraube / Vis

33 サイドスカートの取り付け
Attaching side skirts
Befestigen der Seitenverkleidung
Fixation des carénages latéraux

TROP. 5

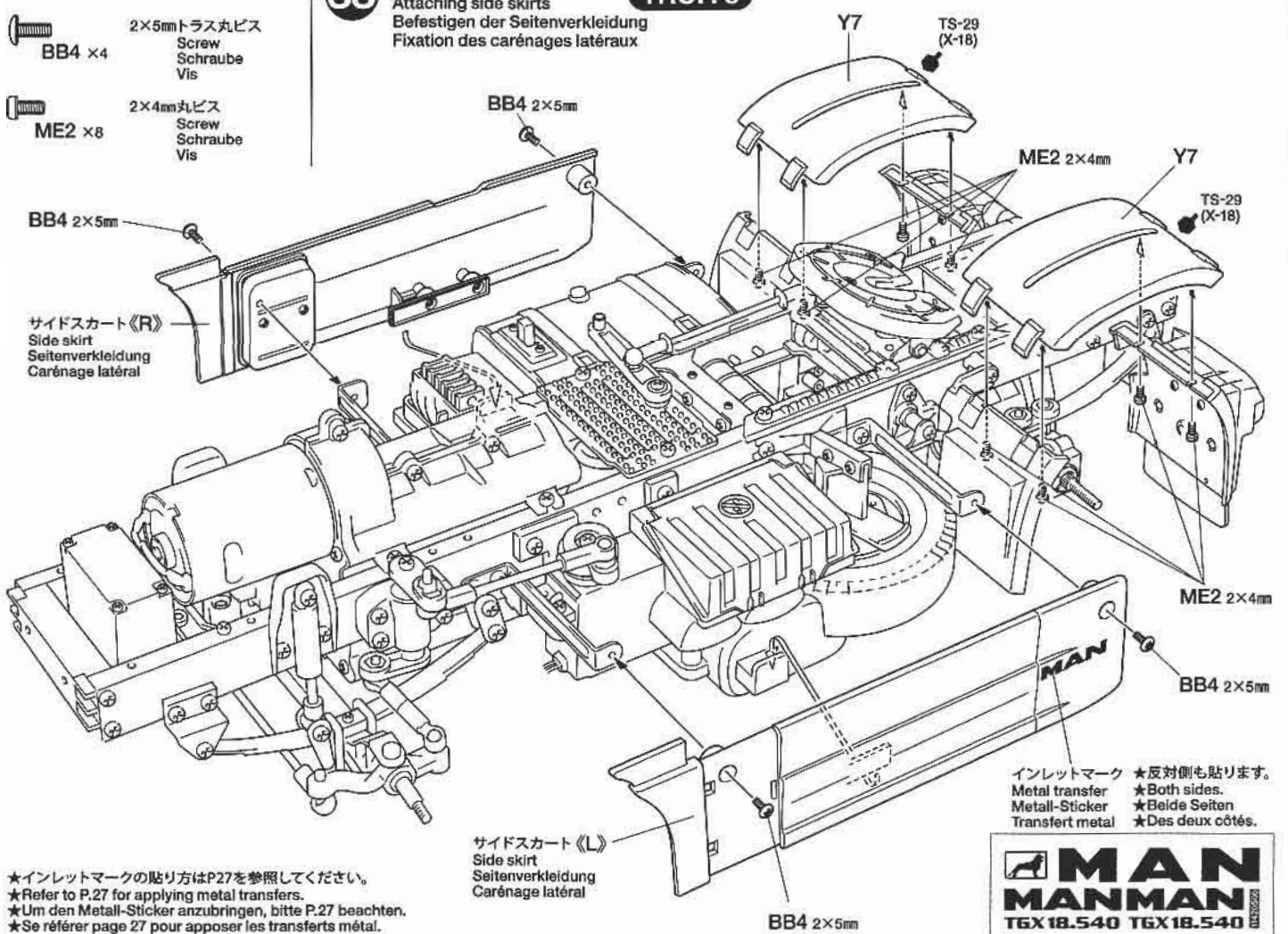

★インレットマークの貼り方はP27を参照してください。
★Refer to P.27 for applying metal transfers.
★Um den Metall-Sticker anzubringen, bitte P.27 beachten.
★Se référer page 27 pour apposer les transferts métal.

MAN TGX 18.540 MAN TGX 18.540

34

BA1 ×1 — 3×15mm丸ビス / Screw / Schraube / Vis

BC3 ×4 — 3×8mmタッピングビス / Tapping screw / Schneidschraube / Vis taraudeuse

BA6 ×1 — 3mmフランジナット / Flange nut / Kragenmutter / Ecrou à flasque

ME15 ×1 — 3mm板ラグ / Terminal / Anschlußklemme / Cosse

35

BC2 ×8 — 3×6mm丸ビス / Screw / Schraube / Vis

ME17 ×2 — 車輪止め / Wheel chock / Sicherheits-Bremsblock / Cale

★トレーラー連結の時に使用します。トレーラーが後ろに下がるのを防ぎます。
★Use when hitching up tractor truck, to prevent trailer from moving.
★Beim Ankoppeln verwenden, um ein Wegrollen des Anhängers zu vermeiden.
★Utiliser les cales pour immobiliser la remorque.

タミヤニュースを読もう

タミヤニュースはモデル作りの情報誌として多くの方に愛読されています。ご希望の方は模型店でおたずね下さい。当社より定期購読する方法もあります。

Model MAGAZINE INTERNATIONAL

《タミヤモデルマガジン》
海外の一流モデラーの作品が豊富な写真で身近かに楽しめます。タミヤをはじめ、世界の製品をテーマに制作記事や資料など詳しく紹介。模型作りの参考に欠かせません。英語版、一部900円。(日本語要訳つき)

A magazine for enthusiasts who make or modify models of all kinds. From beginners to experts, articles of interest about modeling and full sized vehicles. Coverage of all maker's products.

TAMIYA CA CEMENT (ゴムタイヤ用) タミヤ瞬間接着剤

●RCカーのゴムタイヤ専用に開発された瞬間接着剤です。コーナリング中などのタイヤの変形に耐える強力な接着力はもちろん、粘度が低いため組立て時に接着剤が隅々まで行きわたりやすいのも特徴です。5gアルミチューブ入りで、約20本のタイヤを接着することができます。マイクロノズル2本付き

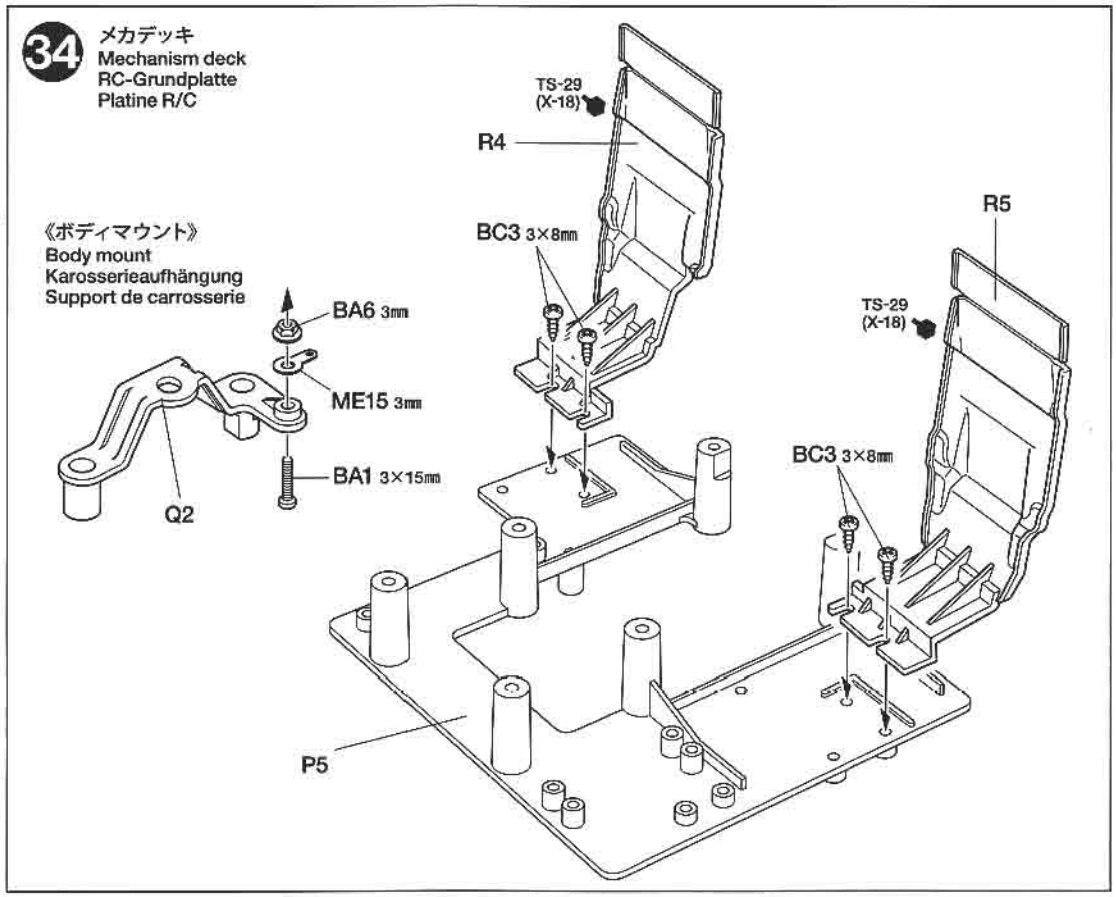

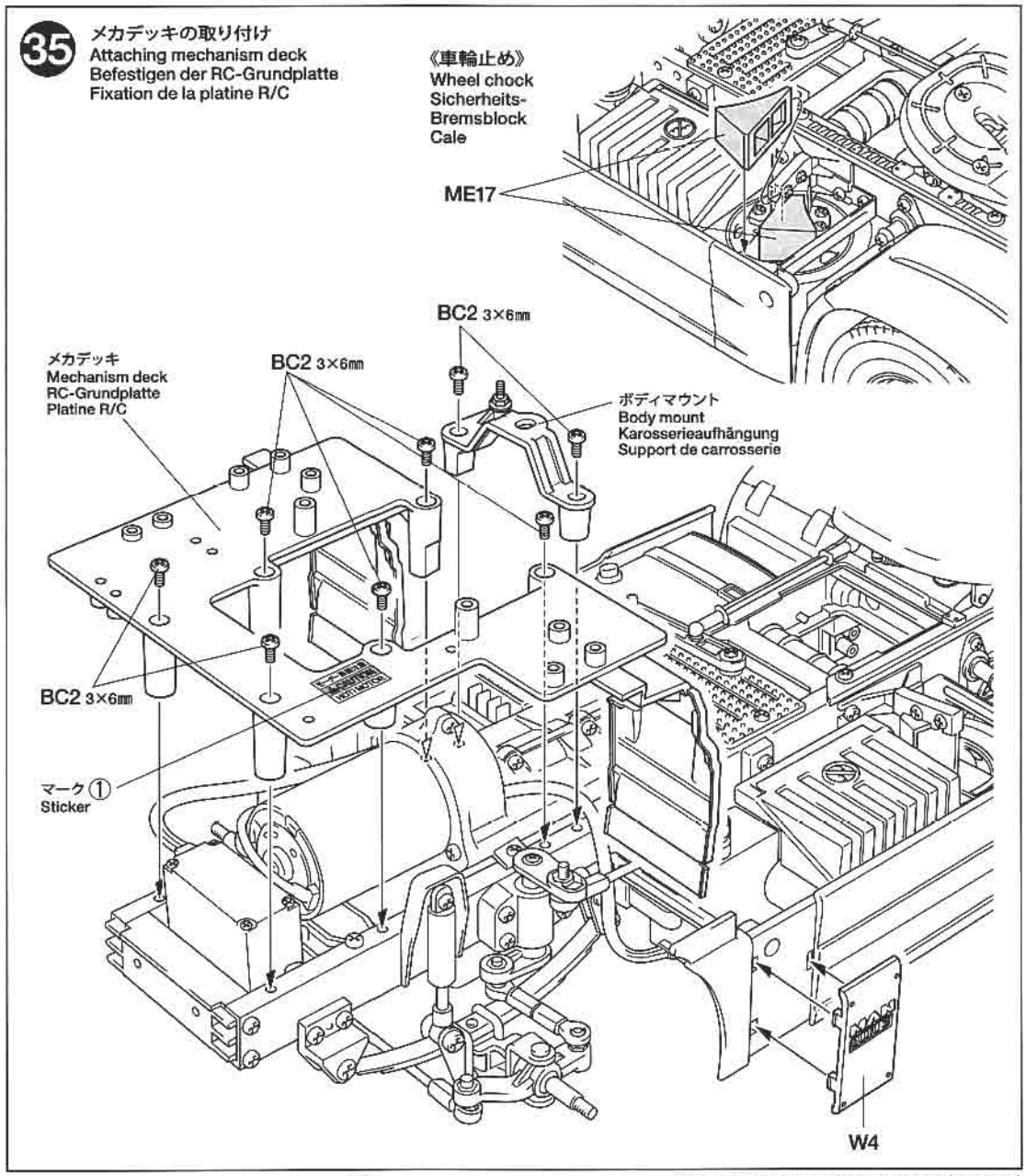

36

BC3 ×2 — 3×8㎜タッピングビス / Tapping screw / Schneidschraube / Vis taraudeuse

《モーターコードのつなぎ方》
Motor cables
Motorkabel
Câbles du moteur

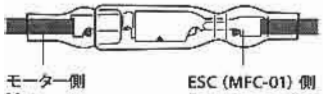

モーター側 / Motor / Moteur	ESC (MFC-01) 側 / Speed controller / Fahrregler / Variateur de vitesse
黄コード / Yellow / Gelb / Jaune	プラスコード(+) / (+) Cable / (+) Kabel / (+) Câble
緑コード / Green / Grün / Vert	マイナスコード(−) / (−) Cable / (−) Kabel / (−) Câble

★コネクター部はしっかりつないでください。
★Connect cables firmly.
★Die Kabel fest zusammenstecken.
★Connecter fermement les câbles.

★配線コードは可動部分等と干渉したり、ジャマにならないようにナイロンバンドやスパイラルチューブでたばねておきます。
★Secure cables using spiral tube and nylon band.
★Kabel mit Spiralschlauch und Nylonband zusammenbinden.
★Maintenir les fils en place avec le tube spiralé et un collier en nylon.

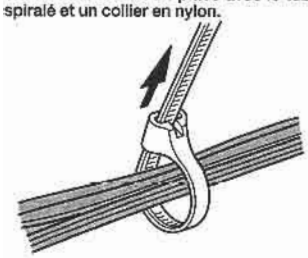

★余分な部分はニッパーなどで切り取ります。
★Cut off excess portion using side cutters.
★Überstand mit Seitenschneider abschneiden.
★Enlever la partie excédentaire avec des pinces coupantes.

TROP. 11

《※TROP.11MFC-01ユニット》
※56511 MFC-01 Unit
※56511 MFC-01 Einheit
※56511 Unité MFC-01

●受信機用ステー（P3）上面のリブ（凸）を切り取り、MFC-01ユニット、受信機を防振、両面テープで取り付けます。
●Remove projections on the receiver stay and attach MFC-01 unit/receiver using shock absorber tape/double-sided tape.
●Die Überstände an der Empfängerhalterung entfernen, dann MFC-01 Einheit/Empfänger mit stoßdämpfendem/doppelseitigem Klebeband befestigen.
●Supprimer les reliefs sur le support du récepteur et fixer l'unité MFC-01 avec de la bande adhésive double face en mousse et le récepteur avec de la bande adhésive double face simple.

《P3》

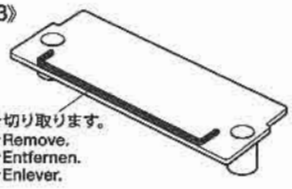

★切り取ります。
★Remove.
★Entfernen.
★Enlever.

★シート、ダッシュボードは取り付けられません。
★Detach seats and dashboard.
★Sitze und Armaturenbrett ausbauen.
★Détacher les sièges et le tableau de bord.

36 受信機の取り付け / Attaching receiver / Empfänger-Einbau / Fixation du récepteur — TROP. 1 & 10 & 11

★各プロポの説明書に従って、サーボコネクターを差し込みます。
★Refer to the manual included with R/C unit.
★Gemäß der bei der R/C-Einheit enthaltenen Anleitung.
★Se référer au manuel inclus dans l'équipement R/C.

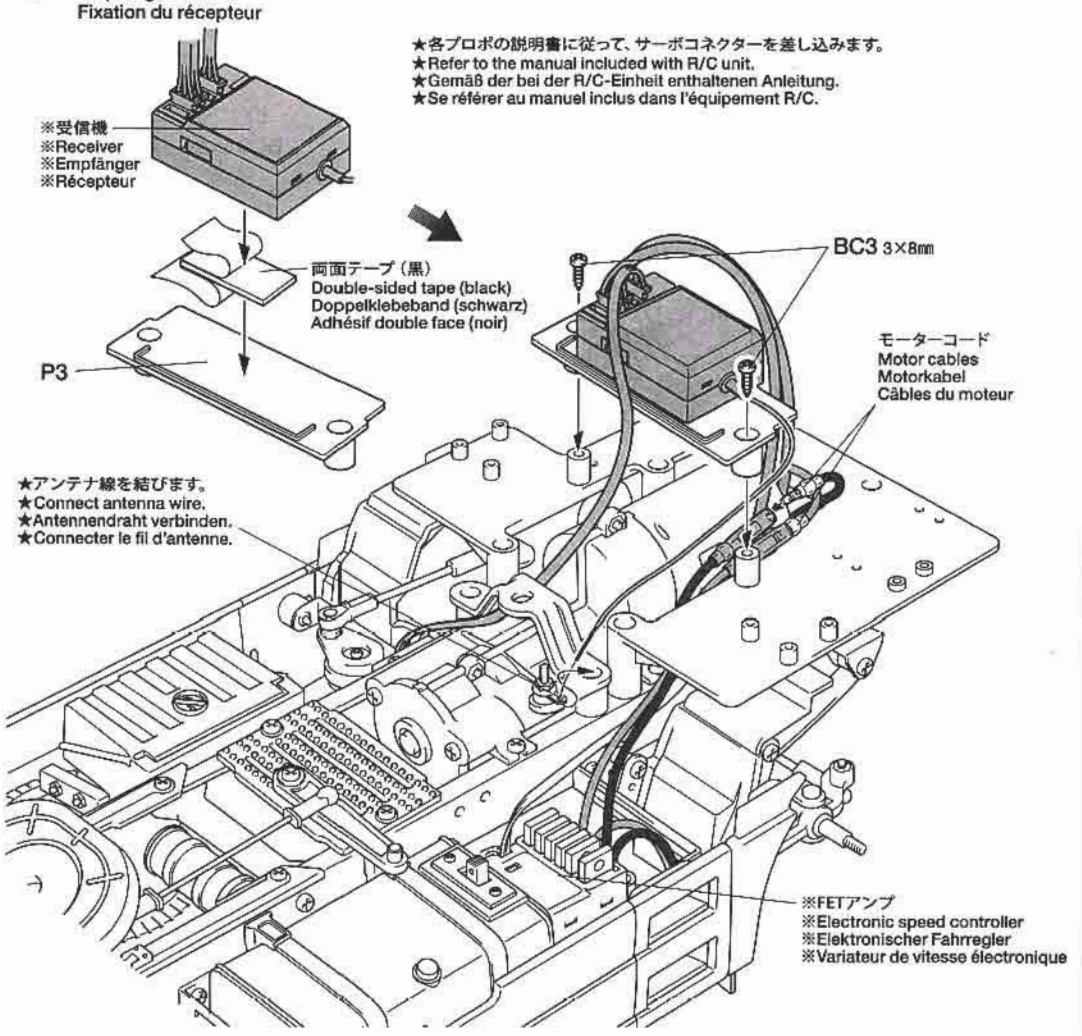

TROP. 11

★取り扱い、操作方法については、TROP.11説明書をご覧ください。
★Refer to the 56511 instruction manual for handling/operation.
★Beachten Sie für Handhabung und Betrieb die 56511 Anleitungen.
★Se reporter au manuel d'instruction 56511 pour l'utilisation.

《※TROP.11振動ユニット》
※56511 Vibration unit
※56511 Vibrationseinheit
※56511 Unité de vibration

※3×8㎜ タッピングビス
※Tapping screw
※Schneidschraube
※Vis taraudeuse

※3×3㎜ イモネジ
※Grub screw
※Madenschraube
※Vis pointeau

※MFC-01ユニット
※MFC-01 Unit
※MFC-01 Einheit
※Unité MFC-01

★防振テープ、両面テープ(黒・2枚重ね)で取り付けます。
★Attach with shock absorber tape.
★Mit stoßdämpfendem Klebeband befestigen.
★Fixer avec de la bande adhésive double face en mousse.

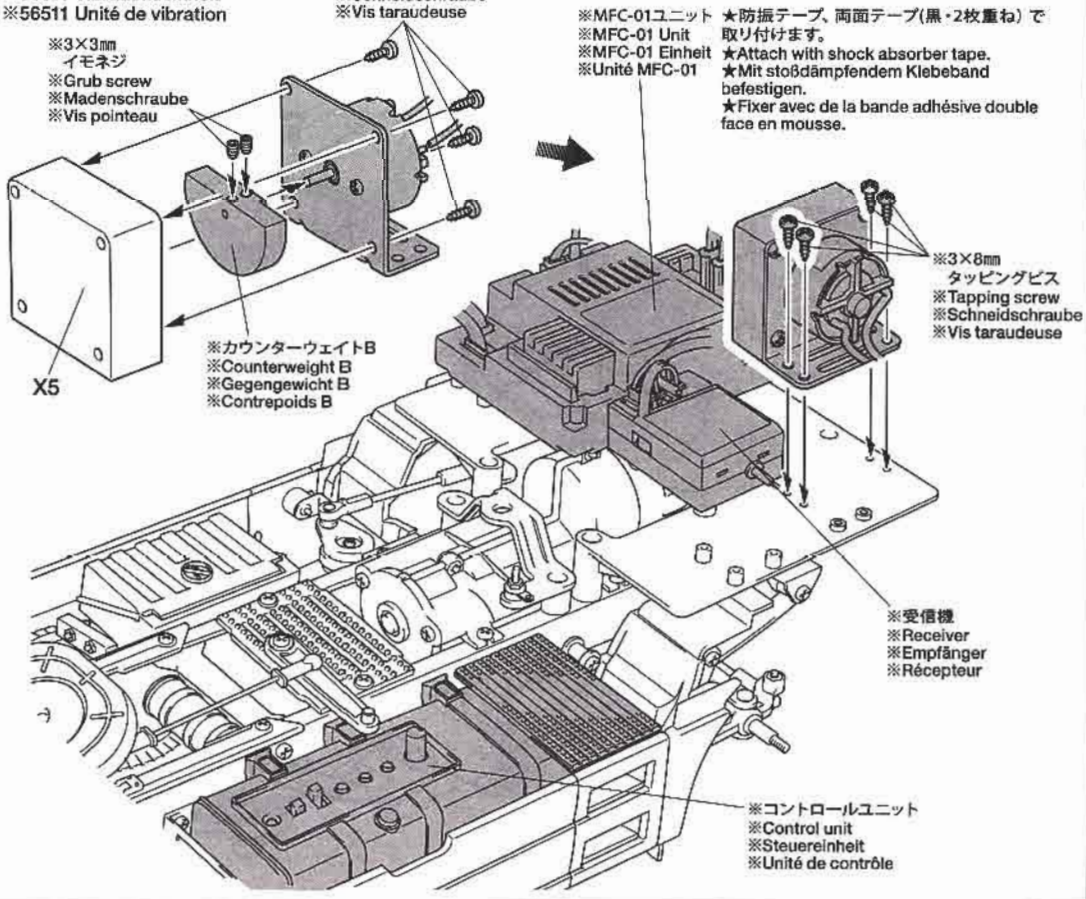

37

注意してください。
CAUTION
VORSICHT!
PRECAUTION

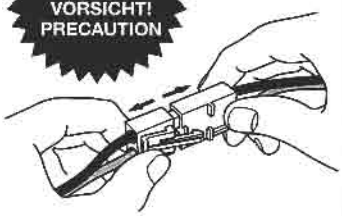

★走行させない時は必ず走行用バッテリーのコネクターを外してください。
★Disconnect battery when the car is not being used.
★Akkusstecker abziehen, wenn das Auto nicht in Betrieb.
★Deconnecter la batterie lorsque le modèle n'est pas utilisé.

37 走行用バッテリーの搭載
Installing battery pack
Einlegen des Akkupacks
Installation du pack d'accus

※タミヤ走行用バッテリー
※Tamiya Battery Pack
※Tamiya Akkupack
※Pack d'accus Tamiya

㉗で取り付けたスナップピン（大）
Snap pin (large) attached in step ㉗
Federstift (groß) angebracht in Schritt ㉗
Epingle (grande) fixée à l'étape ㉗

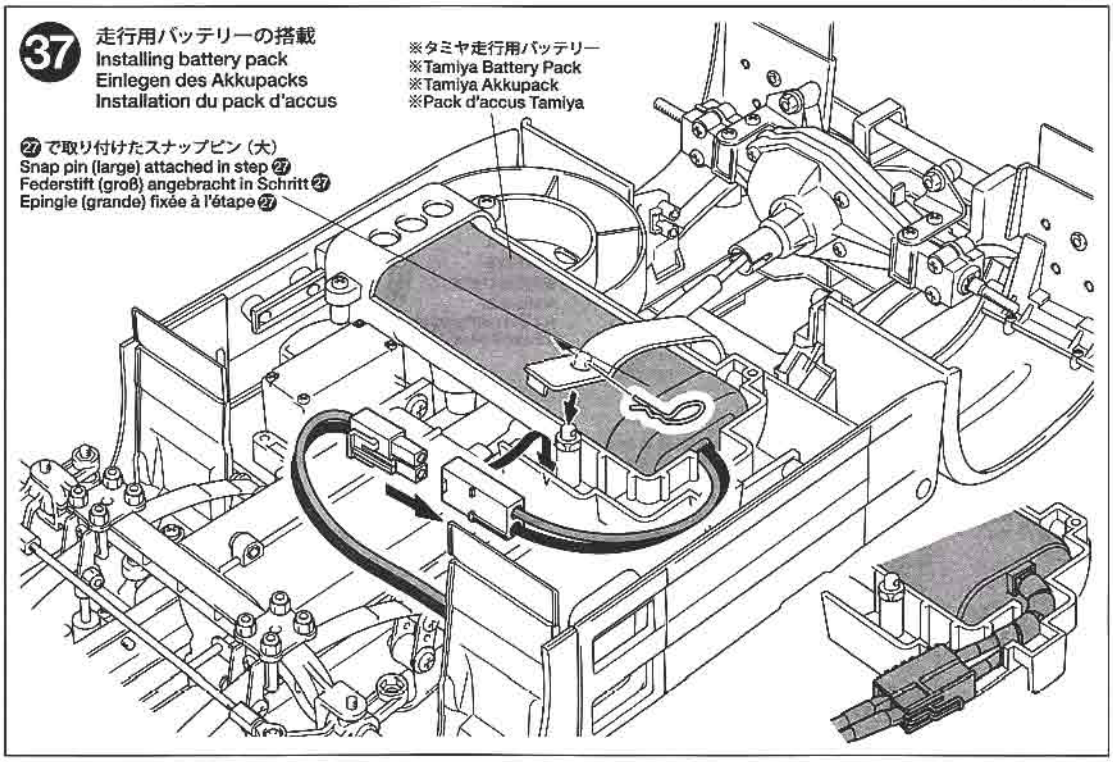

38

★サーボホーンは長さの調節ができます。サーボのストローク（作動角度）によって長さを決めてください。
★Adjust servo horn length according to the stroke of servo.
★Servohorn längs gemäß des Servo-Ausschlags einstellen.
★Régler la longueur du palonnier en fonction de la course du servo.

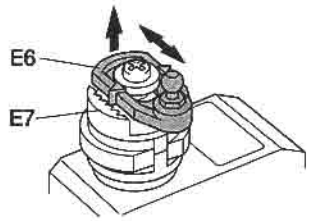

《2チャンネルで走行させる時》
When using 2ch radio
Bei Verwendung einer 2-Kanal-Funkfernsteuerung
Lors de l'utilisation d'une radio 2 voies

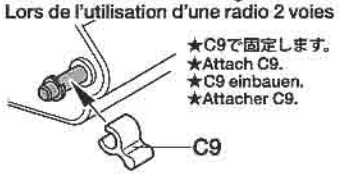

(ローギヤ) / Low gear
Niedrigster Gang / Première (lente)

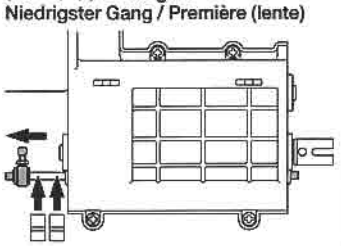

(セカンドギヤ) / Second gear
Zweiter Gang / Seconde (intermédiaire)

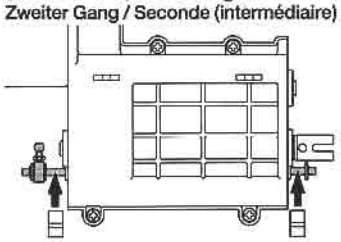

(トップギヤ) / Top gear
Höchster Gang / Troisième (rapide)

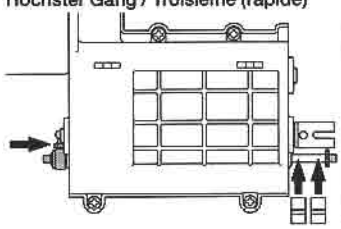

38 《ステアリングの調節》
Steering adjustments
Einstellung der Schubstangen
Réglage de la direction

★プロポのスティックが中立のとき、アップライトシャフトが一直線になるように調節します。
★Adjust so that the uprights are parallel to each other.
★So einstellen, daß die Achsschenkel parallel zueinander stehen.
★Ajuster de sorte que les fusées soient parallèles l'une à l'autre.

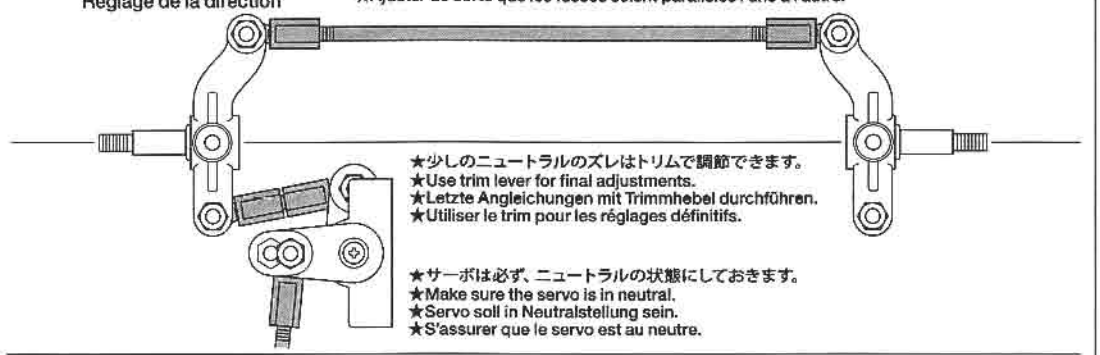

★少しのニュートラルのズレはトリムで調節できます。
★Use trim lever for final adjustments.
★Letzte Angleichungen mit Trimmhebel durchführen.
★Utiliser le trim pour les réglages définitifs.

★サーボは必ず、ニュートラルの状態にしておきます。
★Make sure the servo is in neutral.
★Servo soll in Neutralstellung sein.
★S'assurer que le servo est au neutre.

《シフトの確認》
Shift
Schalten
Changement de vitesse

(ローギヤ)
Low gear
Niedrigster Gang
Première (lente)

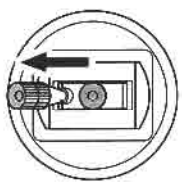

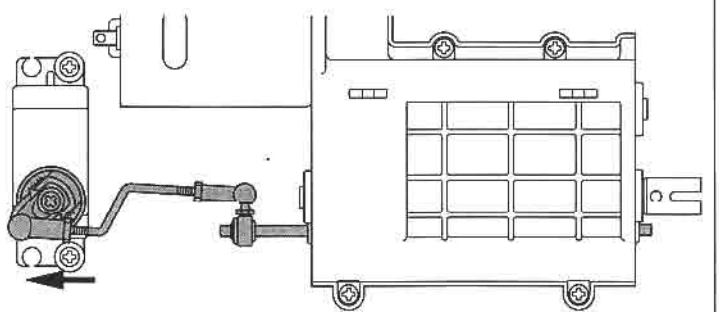

(セカンドギヤ)
Second gear
Zweiter Gang
Seconde
(intermédiaire)

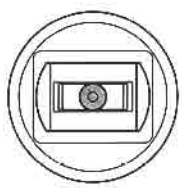

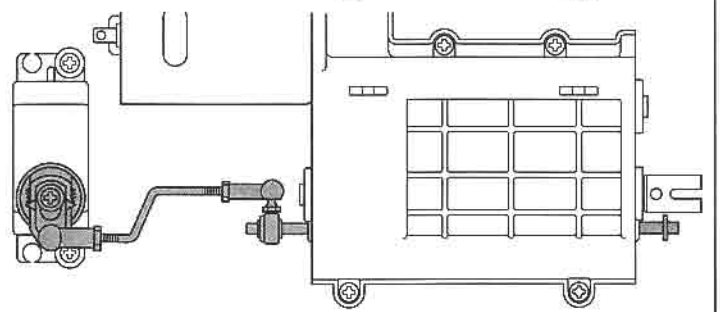

(トップギヤ)
Top gear
Höchster Gang
Troisième (rapide)

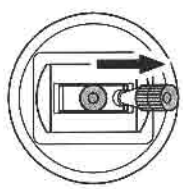

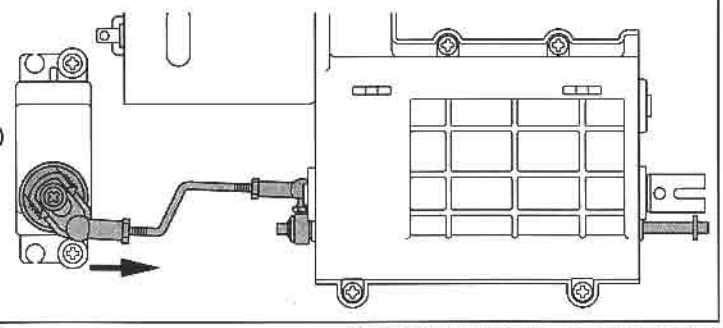

39

BB3 ×6 — 2×5mmキャップスクリュー / Cap screw / Zylinderkopfschraube / Vis à tête cylindrique

BB6 ×6 — 2mmナット / Nut / Mutter / Ecrou

40

ME5 ×4 — 4mmフランジロックナット / Flange lock nut / Sicherungsmutter / Ecrou nylstop à flasque

MA17 ×4 — 1150メタル / Metal bearing / Metall-Lager / Palier en métal

ME20 ×2 — ホイールハブ / Wheel hub / Radnabe / Moyeu de roue

39 ホイールの組み立て / Wheel assembly / Rad-Zusammenbau / Assemblage des roues

TROP. 8 & 9 & 12 & 13

《リヤ》 Rear / Hinten / Arrière

★2個作ります。
★Make 2.
★2 Satz anfertigen.
★Faire 2 jeux.

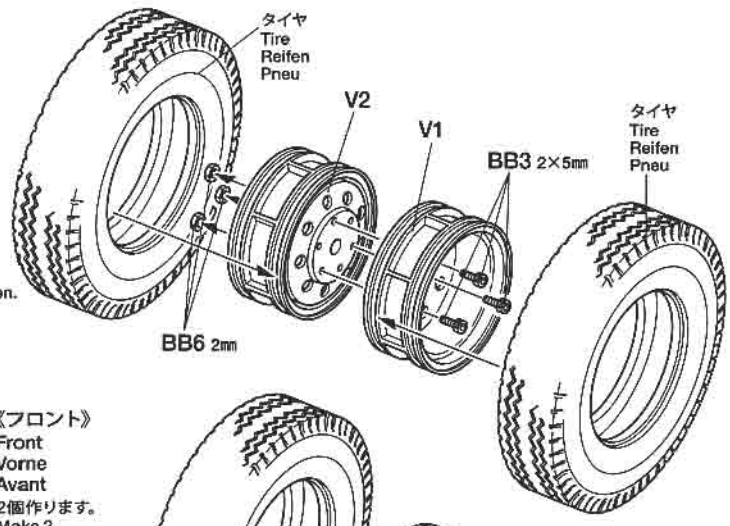

★瞬間接着剤をながし込み、ホイールとタイヤを接着します。
★Apply instant cement.
★Sekundenkleber auftragen.
★Appliquer de la colle rapide (cyanoacrylate).

《フロント》 Front / Vorne / Avant

★2個作ります。
★Make 2.
★2 Satz anfertigen.
★Faire 2 jeux.

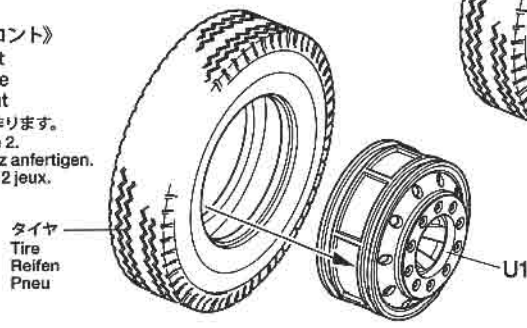

40 ホイールの取り付け / Attaching wheels / Einbau der Räder / Fixation des roues

《ホイールハブ》 Wheel hub / Radnabe / Moyeu de roue

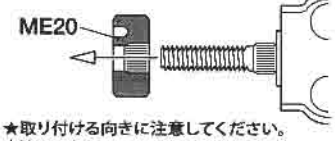

★取り付ける向きに注意してください。
★Note placement.
★Auf richtige Plazierung achten.
★Noter le placement.

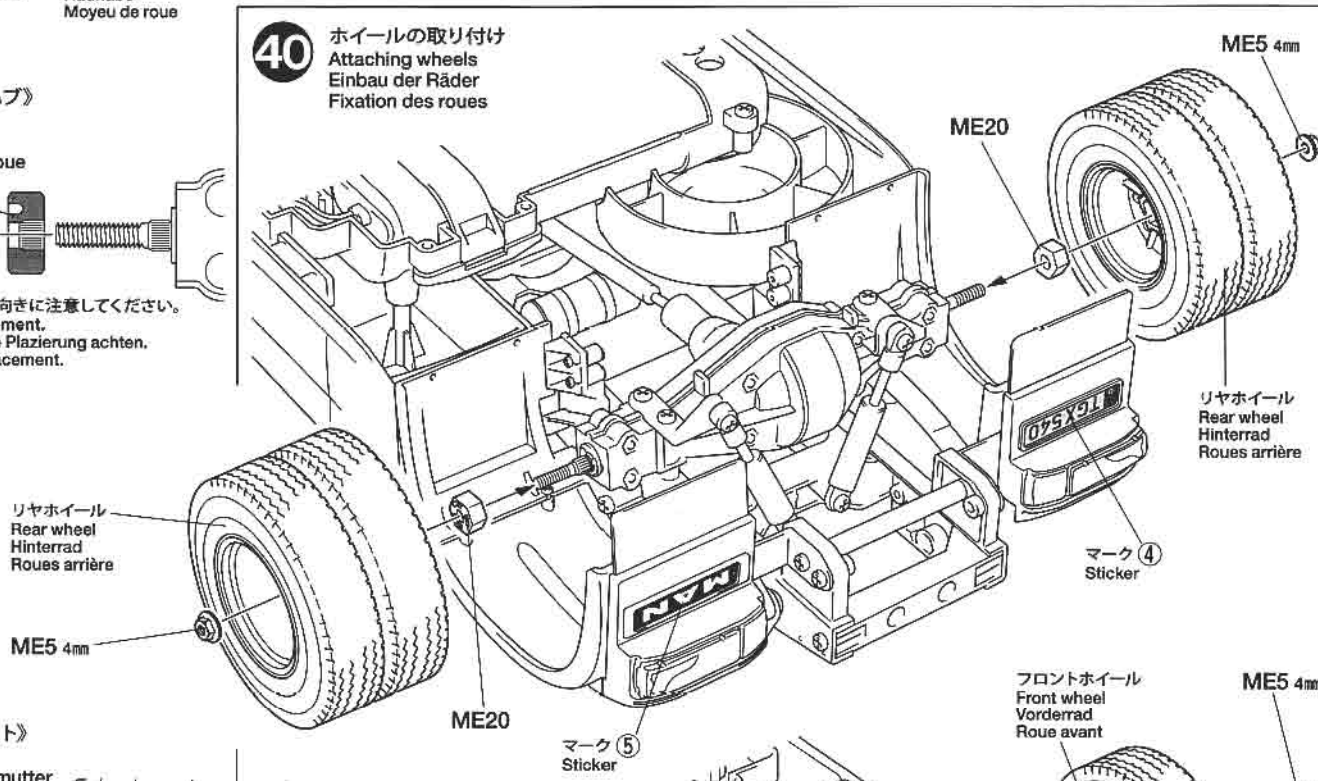

《ロックナット》 Lock nut / Sicherungsmutter / Ecrou nylstop

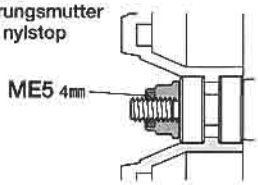

★ナイロン部分までしっかりしめこみます。
★Tighten up into nylon portion.
★Anziehen, bis Gewinde aus Nylon Kunststoffteil schaut.
★Serrer jusqu'à la bague en nylon.

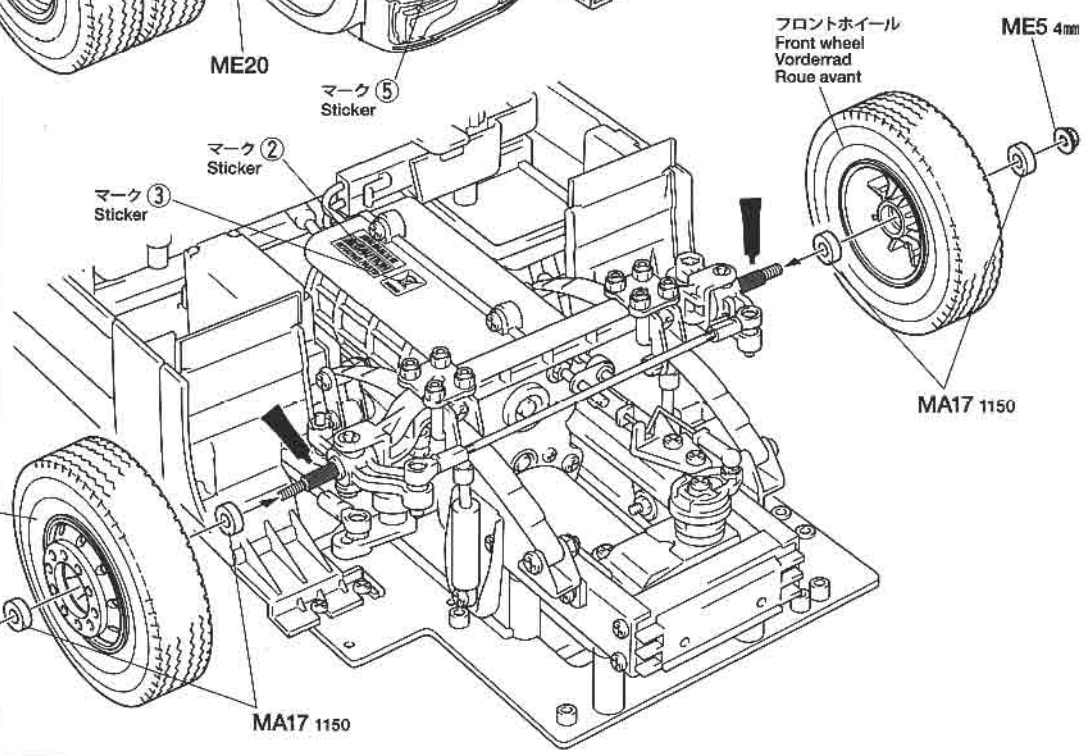

F 41~56

41

ME2 ×8 — 2×4mm丸ビス / Screw / Schraube / Vis

BB6 ×4 — 2mmナット / Nut / Mutter / Ecrou

MF5 ×1 — 2mmロックナット / Lock nut / Sicherungsmutter / Ecrou nylstop

MF8 ×1 — 2×2.5mmスペーサー / Spacer / Distanzring / Entretoise

MF9 ×1 — スプリング / Spring / Feder / Ressort

MF13 ×2 — ミラーステー / Mirror stay / Spiegelhalterung / Support de rétroviseur

MF14 ×4 — ミラーホルダー / Mirror holder / Spiegelhalterung / Fixation de rétroviseur

MF12 ×1 — サポートロッド / Support rod / Halterstange / Tige de maintien

★メッキ部品は接着面のメッキをはがしてから接着してください。
★Remove plating from areas to be cemented.
★An den Klebestellen muß die Chromschicht abgeschabt werden.
★Enlever le revêtement chromé des parties à encoller.

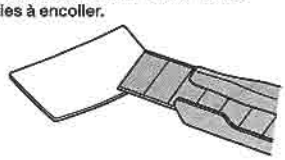

42

プラスチックモデル用塗料で塗装します。ボディ全体はタミヤカラー・スプレーで、窓枠などの細部はタミヤカラー・アクリル、エナメル塗料で仕上げてください。
Use Tamiya Spray Paint over whole body. Finish window frames with Tamiya Acrylic Paint or Enamel Paint.
Die gesamte Karosserie mit Tamiya Sprayfarbe lackieren. Die Fensterrahmen mit Tamiya Acrylfarbe oder Emaillack fertigstellen.
Utiliser de la peinture en bombe Tamiya pour peindre la carrosserie. Peindre les entourages de vitres avec de la peinture acrylique ou enamel Tamiya.

41 《ミラー》 Side mirrors / Rückspiegel / Rétroviseurs

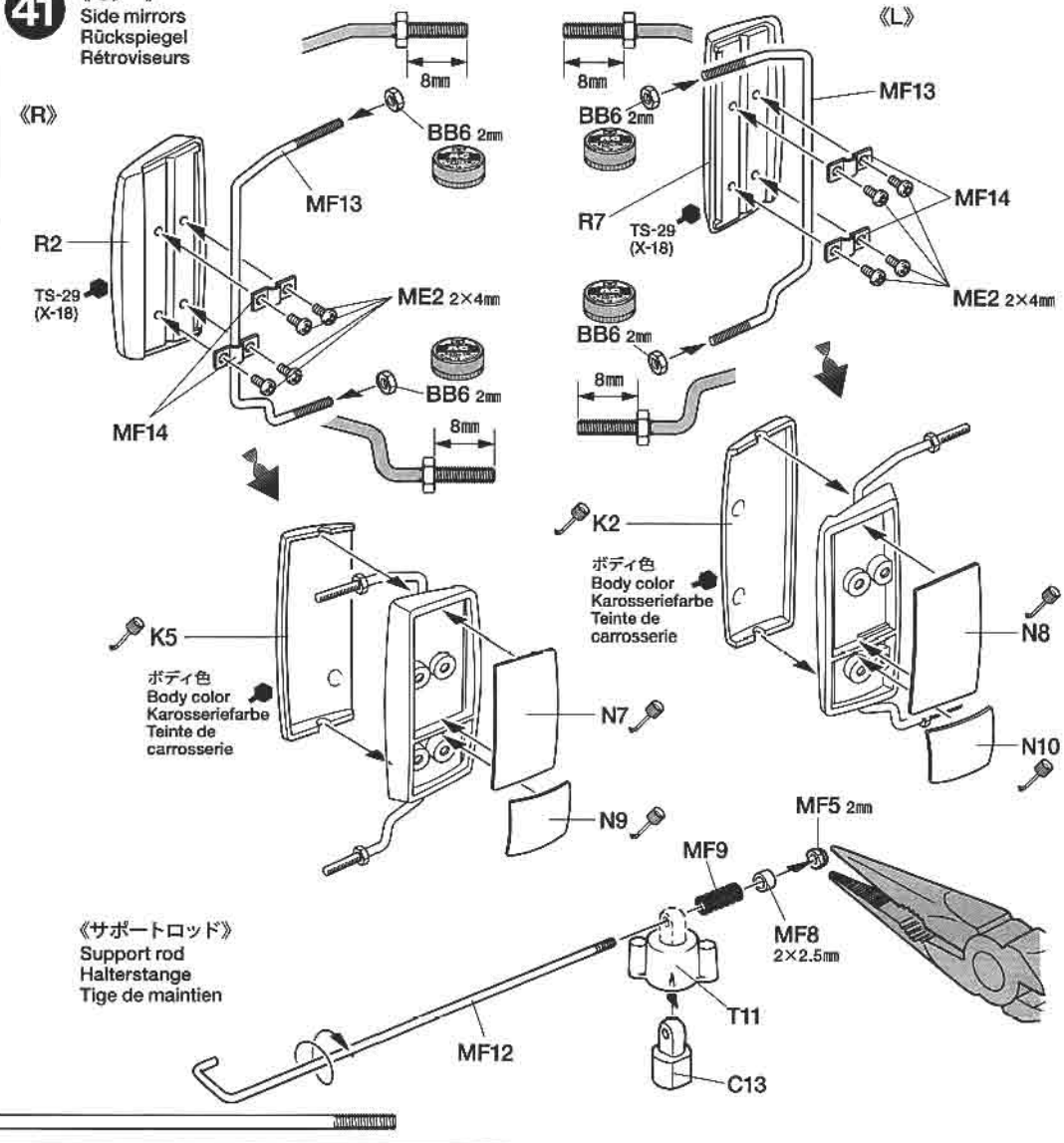

42 ボディの塗装 Painting body / Lackierung der Karosserie / Peinture de la carrosserie

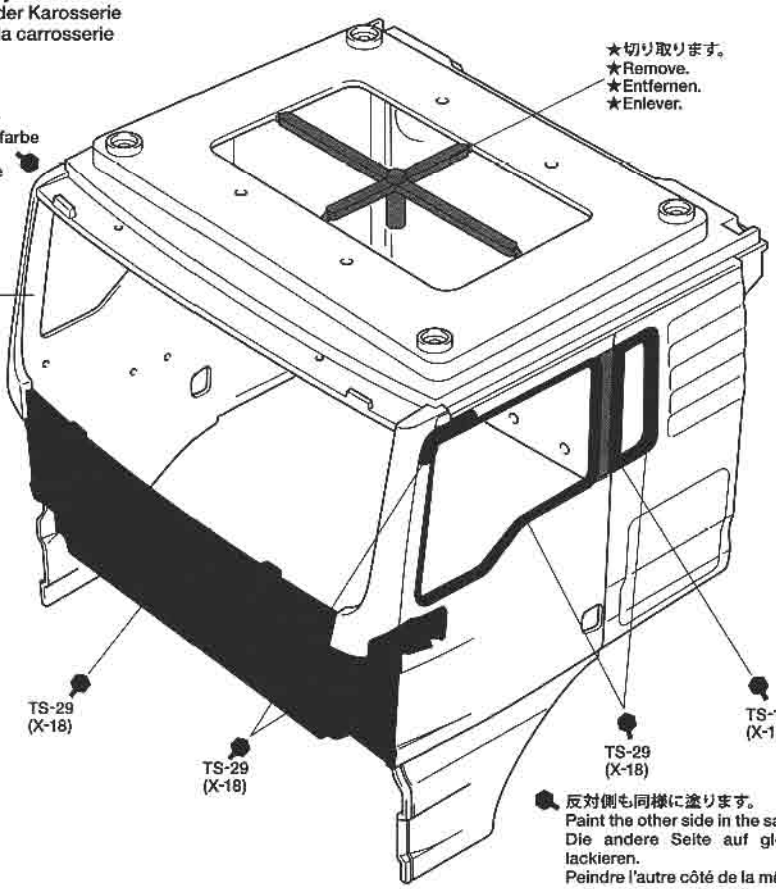

43

MA10 ×4 — 2×8mmトラス丸ビス / Screw / Schraube / Vis

BB6 ×8 — 2mmナット / Nut / Mutter / Ecrou

TROP. 1 & 10 & 11

★TROP.1、10、11を搭載するときはウインドウ部品をスモーク（TS-71）で塗装することをお勧めします。
★Paint windows with TS-71 Smoke when attaching 56501, 56510, and 56511.
★Wird 56501, 56510, and 56511 eingebaut, die Windschutzscheiben mit TS-71 Rauchfarben lackieren.
★Peindre les vitres en TS-71 Smoke en fixant 56501, 56510 et 56511.

★樹脂製パーツに付かないようにしてください。パーツを侵す恐れがあります。
★Gel Type Thread Lock may damage plastic. Avoid direct contact with plastic parts.
★Gelförmige Schraubensicherung kann Plastik angreifen. Vermeiden Sie direkten Kontakt mit Plastikteilen.
★Le frein-filet type gel peut attaquer le plastique. Eviter de contact direct de pièces plastique avec du frein-filet type gel.

44

BC3 ×2 — 3×8mmタッピングビス / Tapping screw / Schneidschraube / Vis taraudeuse

MF2 ×3 — 2×8mm丸ビス / Screw / Schraube / Vis

MF3 ×2 — 2×6mmタッピングビス / Tapping screw / Schneidschraube / Vis taraudeuse

BB6 ×3 — 2mmナット / Nut / Mutter / Ecrou

TROP. 2

★TROP.2を搭載するときはM1を取り付けません。
★Do not use M1 when installing 56502.
★M1 nicht verwenden, wenn 56502 eingebaut wird.
★Ne pas utiliser M1 si on installe 56502.

TAMIYA COLOR
タミヤカラー（スプレー式）
美しい塗装が手軽に楽しめるスプレータイプの塗料です。ミリタリーモデル用、カーモデル用、一般工作用がそろっています。

TAMIYA COLOR
タミヤカラー（エナメル塗料）
筆塗り塗装にぴったり。のびが良く筆ムラ、泡立ちもほとんどなし。つやの良さもエナメル塗料ならでは。もちろんスプレー塗装もOK。

TAMIYA COLOR
タミヤカラー（アクリル塗料ミニ）
滑らかな筆使いに加え、筆ムラや湿気によるカブリがほとんどないのが特長の水溶性塗料。使いやすい10ml入りで。もちろんスプレー塗装もOK。

43 ミラーの取り付け / Attaching side mirrors / Rückspiegel-Einbau / Fixation des rétroviseurs

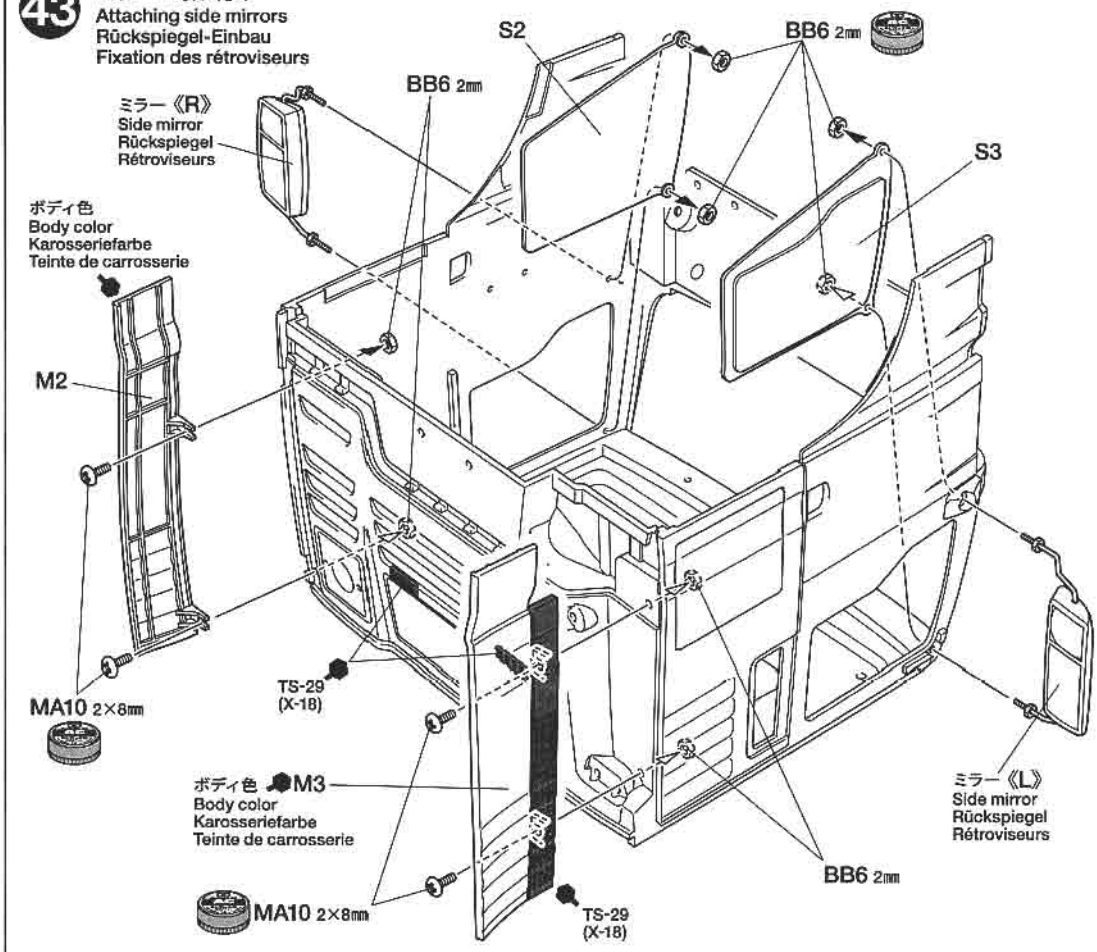

44 エアインテークの取り付け / Attaching induction pipe / Anbringen des Einlass-Rohrs / Fixation de la veine d'aspiration

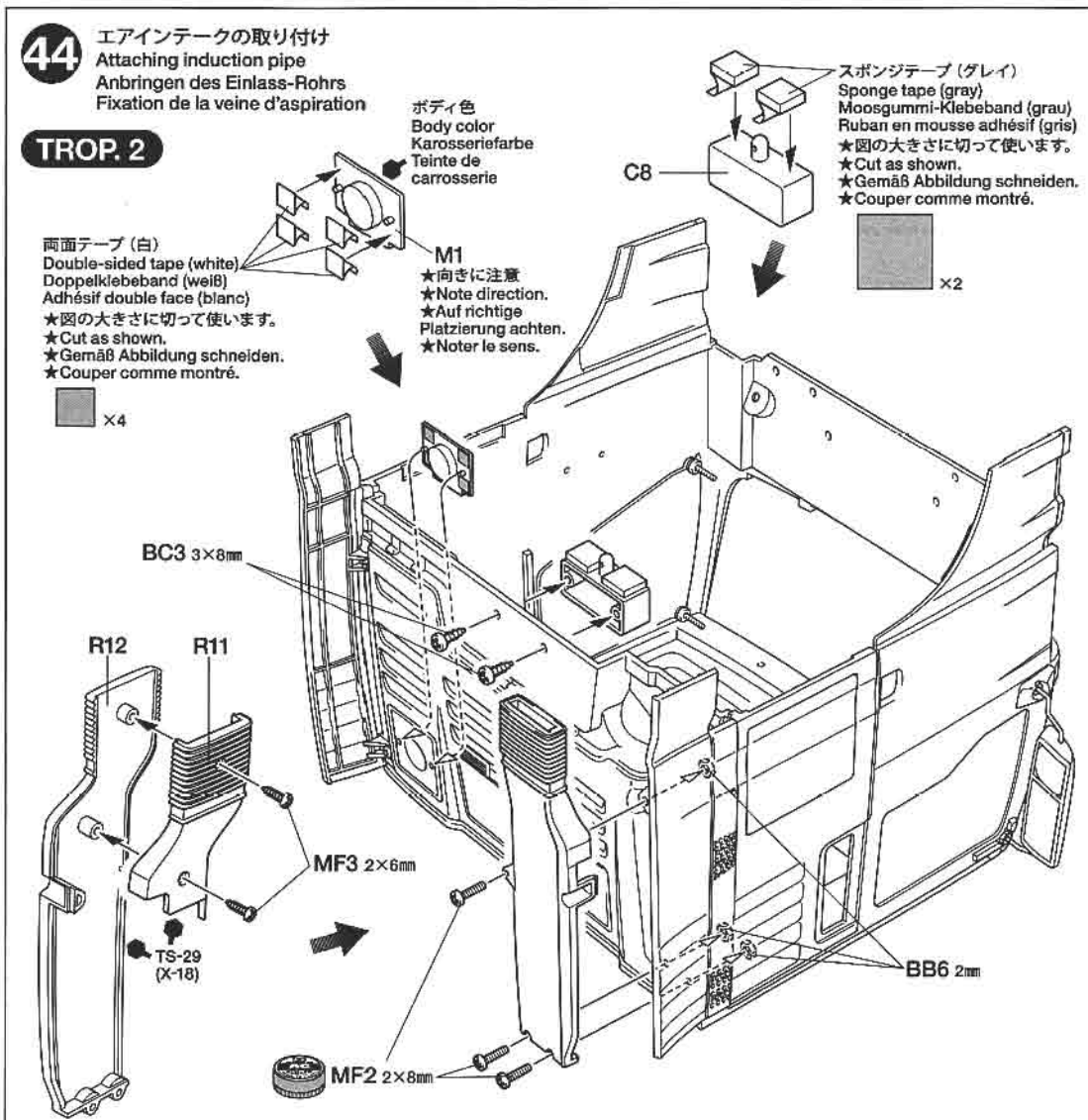

45

MF2 ×2 — 2×8mm丸ビス / Screw / Schraube / Vis

MA10 ×2 — 2×8mmトラス丸ビス / Screw / Schraube / Vis

BB6 ×4 — 2mmナット / Nut / Mutter / Ecrou

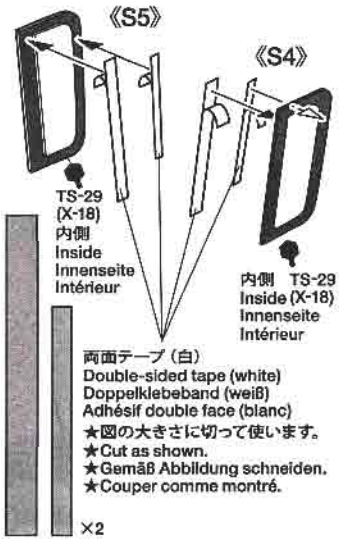

46

BC3 ×4 — 3×8mmタッピングビス / Tapping screw / Schneidschraube / Vis taraudeuse

MA10 ×4 — 2×8mmトラス丸ビス / Screw / Schraube / Vis

BB2 ×2 — 2×8mmタッピングビス / Tapping screw / Schneidschraube / Vis taraudeuse

BB6 ×4 — 2mmナット / Nut / Mutter / Ecrou

45 ウインドウの取り付け / Attaching windows / Scheiben-Einbau / Fixation des vitres

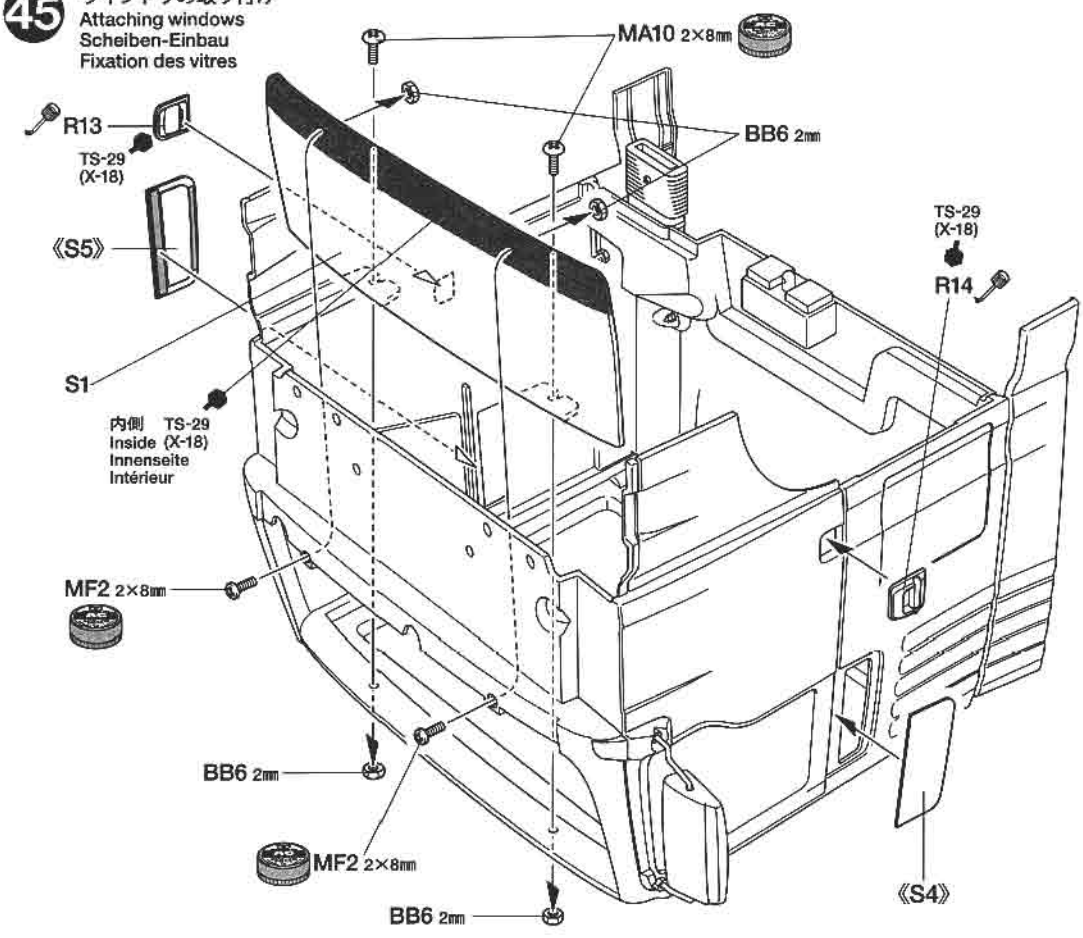

46 ルーフスポイラー / Roof spoiler / Dachspoiler / Déflecteur de toit

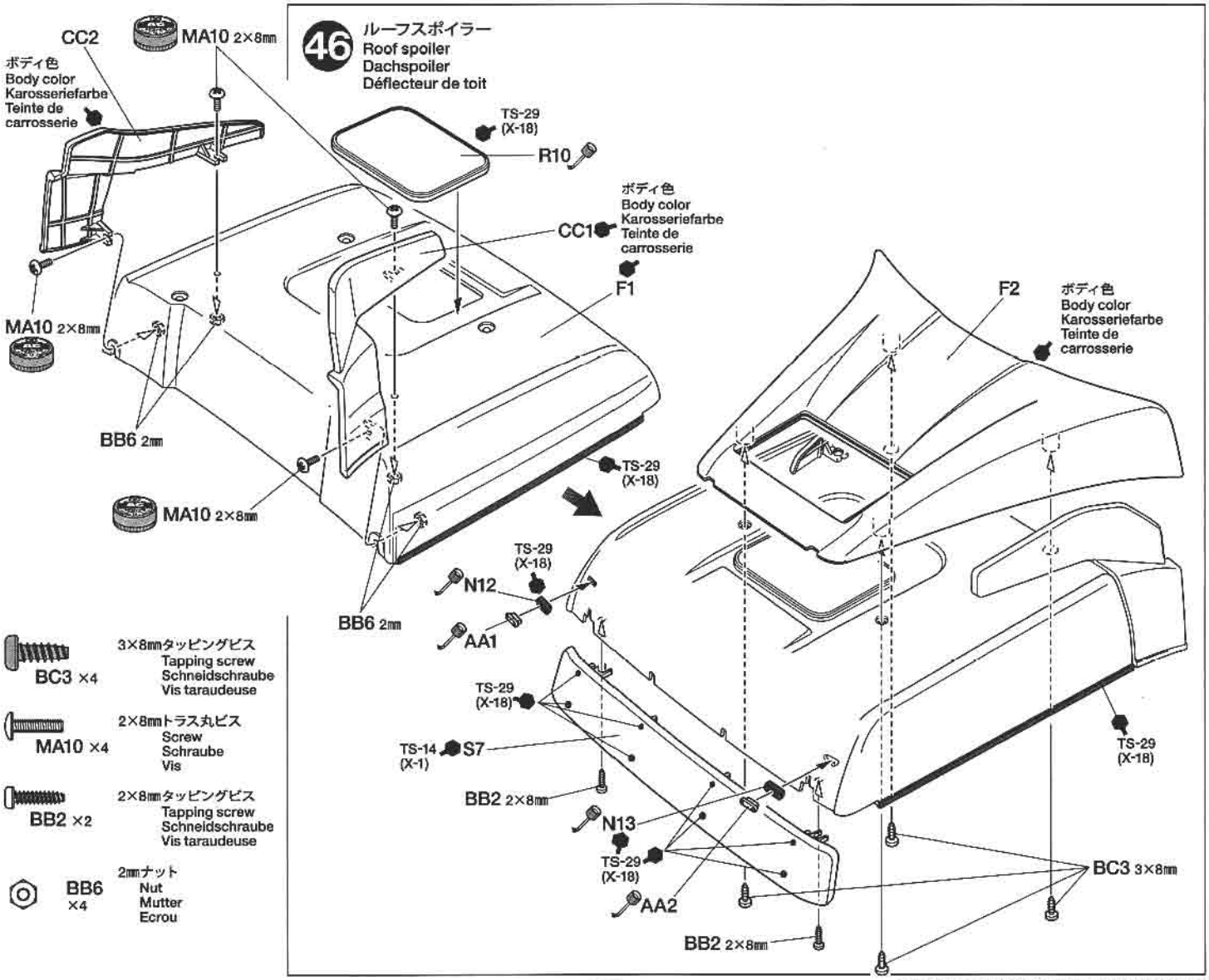

47

BC3 ×4 — 3×8mmタッピングビス / Tapping screw / Schneidschraube / Vis taraudeuse

TROP. 10 & 11

※《TROP.11 スピーカーユニット》
※56511 Speaker unit
※56511 Lautsprechereinheit
※Haut-parleur

47 ルーフスポイラーの取り付け
Attaching roof spoiler
Einbau des Dachspoilers
Fixation du déflecteur de toit

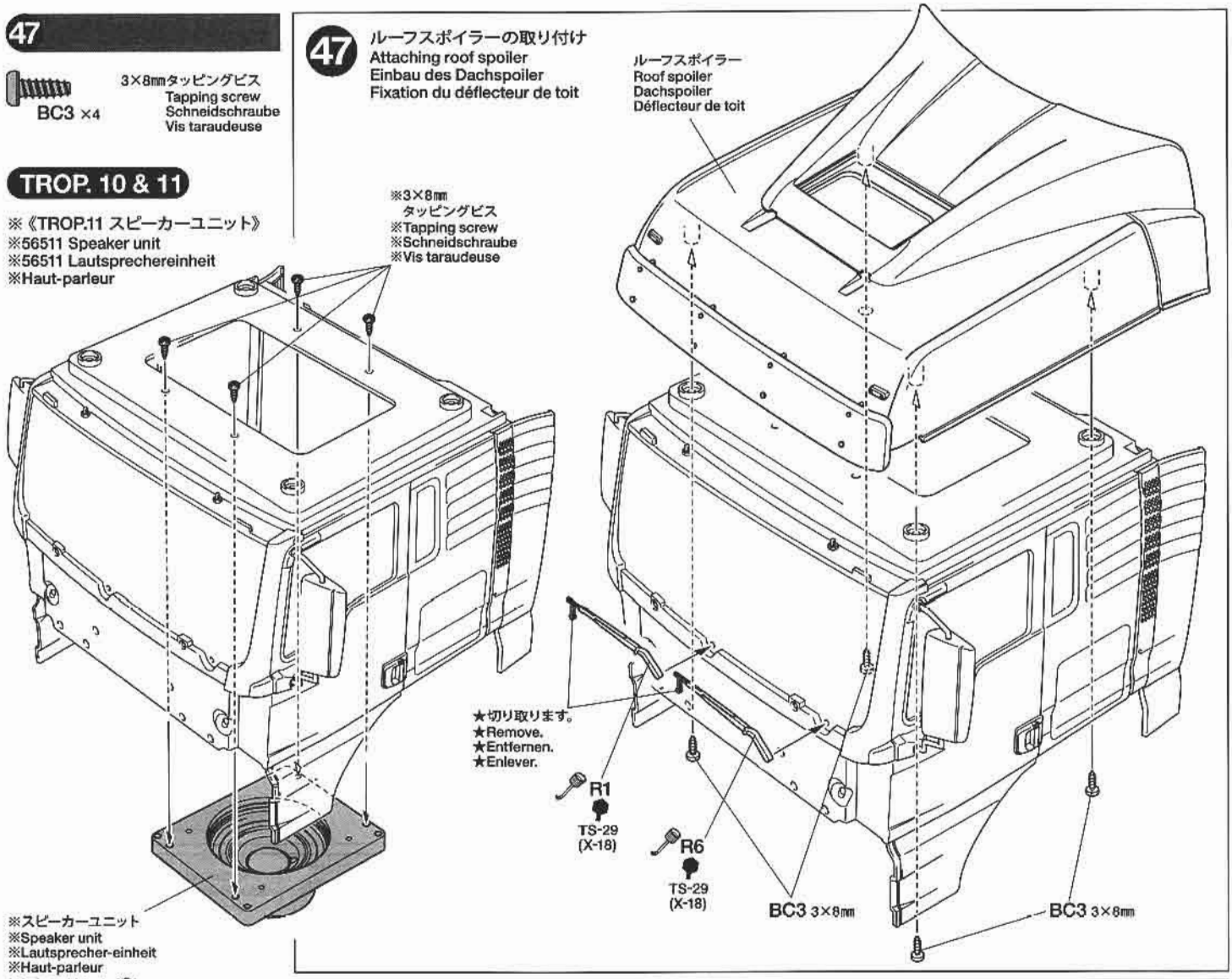

★TROP.11説明書をご覧ください。
★Refer to the instructions included with 56511.
★Beachten Sie die bei 56511 beiliegende Anleitung.
★Se reporter aux instructions fournies avec 56511.

48

MF1 ×4 — 3×10mmトラス丸ビス / Screw / Schraube / Vis

BA3 ×4 — 3×8mm丸ビス / Screw / Schraube / Vis

BC2 ×2 — 3×6mm丸ビス / Screw / Schraube / Vis

MF4 ×4 — 3mmロックナット（黒） / Lock nut / Sicherungsmutter / Ecrou nylstop

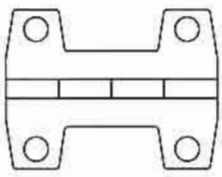

MF7 ×2 ヒンジ / Hinge / Scharnier / Charnière

48 ヒンジの取り付け
Attaching hinge
Scharnier-Einbau
Fixation des charnières

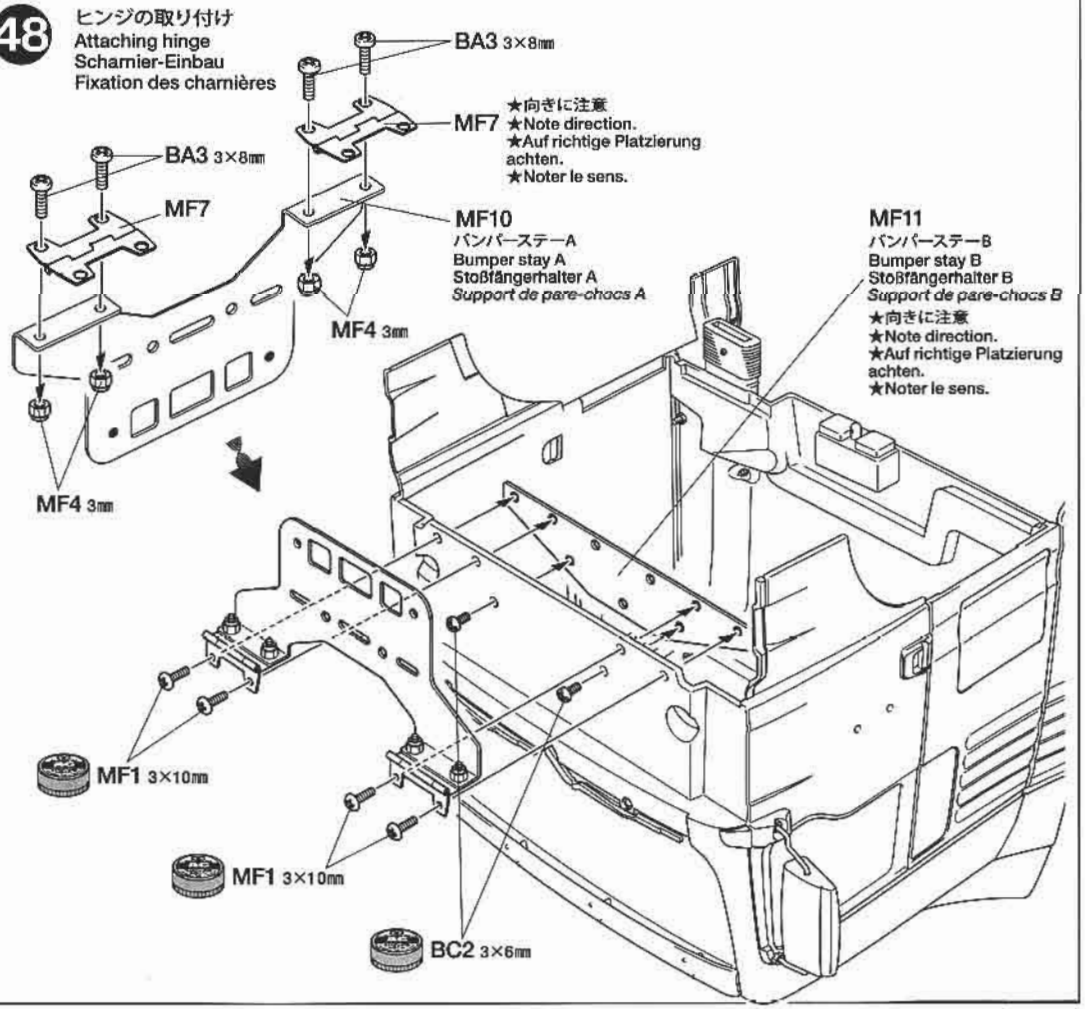

49

TROP. 1 & 10 & 11

★TROP.1、TROP.10、TROP.11を搭載するときには、ダッシュボードとシートは取り付けません。
★Do not attach seat and dashboard when installing 56501, 56510 or 56511.
★Sitze und Armaturenbrett nicht anbringen, wenn 56501, 56510 oder 56511 eingebaut wird.
★Ne pas fixer les siège et le tableau de bord si 56501, 56510 ou 56511 sont installés.

49 《ダッシュボード》 Dashboard Armaturenbrett Tableau de bord

TROP. 1 & 10 & 11

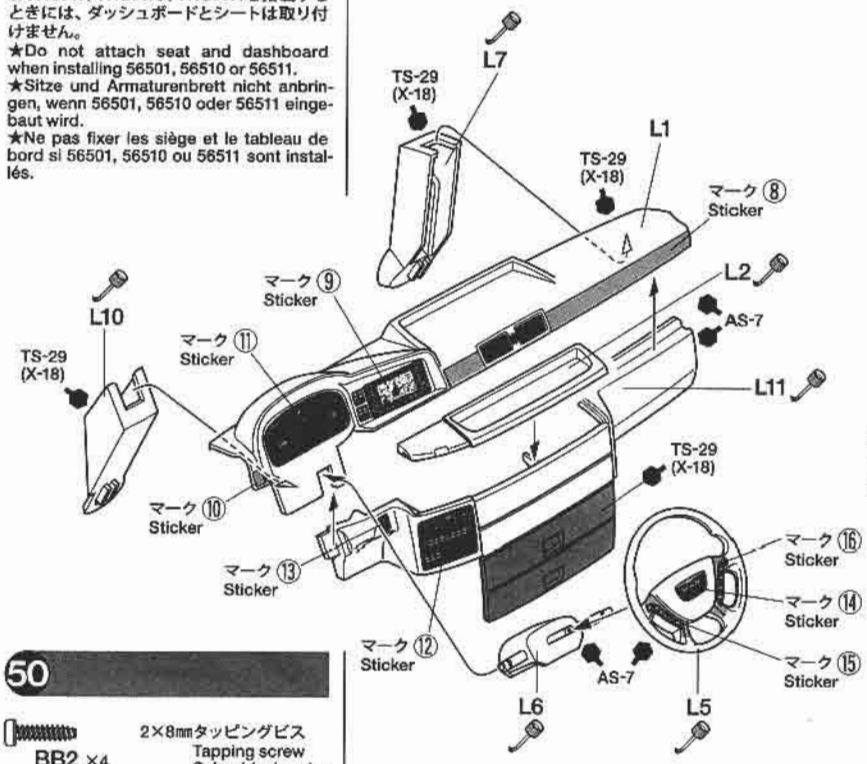

《シート》 Seat Sitz Sièges

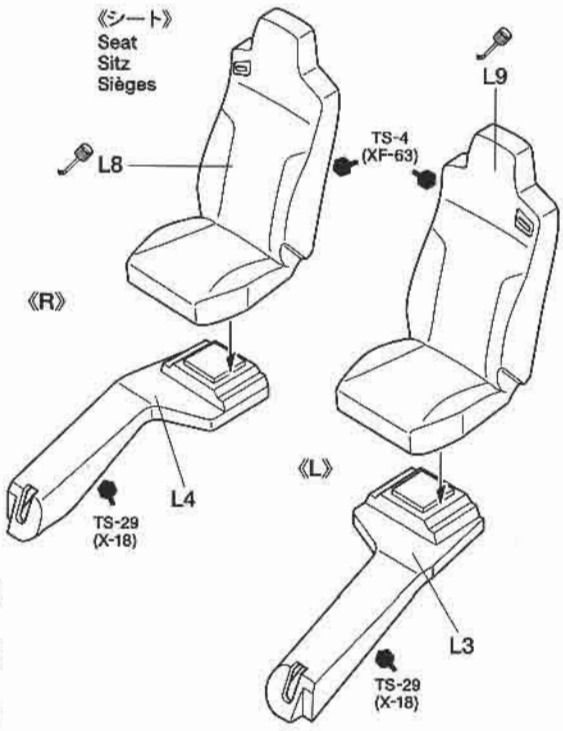

50

《インレットマークのはり方》
①貼りたいインレットマークを台紙ごと切り取ります。
②台紙からインレットマークのついた透明シールをはがして、所定の位置に貼ります。
③シールの上からインレットマークを車体にこすりつけます。
④車体にインレットマークが確実についているか確かめながら、ゆっくりシールをはがします。

HOW TO APPLY METAL TRANSFERS
①Cut around metal transfer using a sharp modeling knife.
②Remove the metal transfer and transparent film from lining, using tweezers.
③Place the film and metal transfer into position and rub the metal parts lightly.
④Carefully peel away the transparent film from model and metal transfer, making sure the metal transfer stays on the model.

WIE METALL-STICKER ANGEBRACHT WERDEN
①Schneiden Sie mit einem scharfen Modellermesser um den Metall-Sticker herum.
②Entfernen Sie mit einer Pinzette den Metall-Sticker und die Transparentfolie von den Kennzeichnungslinien.
③Die Folie und den Metall-Sticker an die entsprechende Stelle plazieren und festrubbeln.
④Schaben Sie die Transparentfolie vorsichtig von dem Modell und dem Metall-Sticker ab und stellen Sie sicher, daß das Metall nicht mit abgezogen wird.

COMMENT APPLIQUER LES TRANSFERTS METAL
①Découper le motif à l'aide d'un couteau de modéliste pointu.
②Retirer le transfert métal et le film transparent du support à l'aide de précelles.
③Placer le film et le transfert métal à l'endroit souhaité puis frotter fermement.
④Enlever délicatement le film transparent en s'assurant que le métal ne se décolle pas du modèle.

50 フロントグリルの組み立て Front grille Kühlergrill Calandre

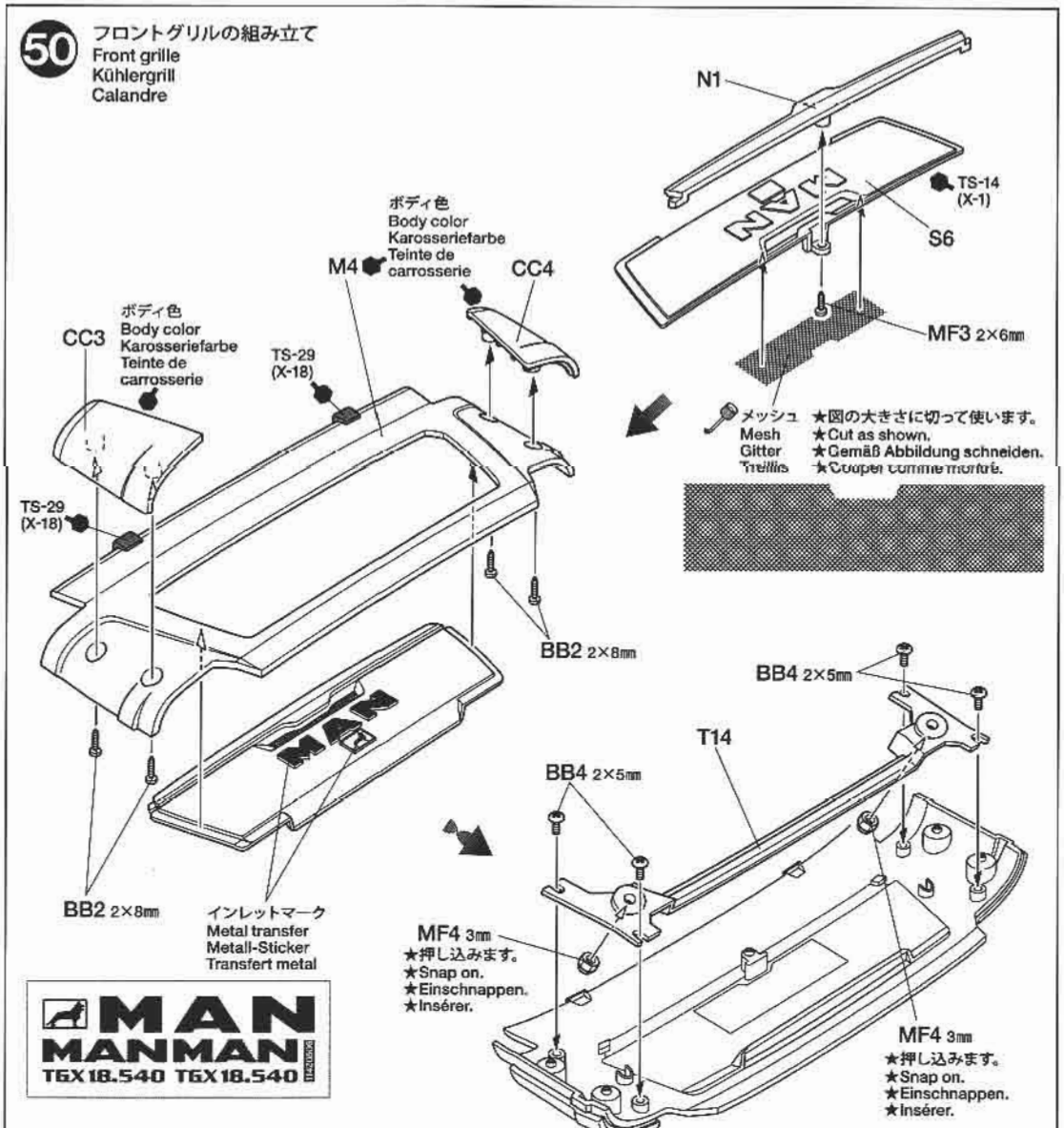

51

BA2 ×2 — 3×12mm丸ビス / Screw / Schraube / Vis

TROP. 1 & 10 & 11

BC1 ×2 — 3×10mm丸ビス / Screw / Schraube / Vis

★TROP.1、TROP.10、TROP.11を搭載するときには、ダッシュボードとシートは取り付けません。
★Do not attach seat and dashboard when installing 56501, 56510 or 56511.
★Sitze und Armaturenbrett nicht anbringen, wenn 56501, 56510 oder 56511 eingebaut wird.
★Ne pas fixer les siège et le tableau de bord si 56501, 56510 ou 56511 sont installés.

52

MF3 ×2 — 2×6mmタッピングビス / Tapping screw / Schneidschraube / Vis taraudeuse

両面テープ（白）
Double-sided tape (white)
Doppelklebeband (weiß)
Adhésif double face (blanc)
★図の大きさに切って使います。
★Cut as shown.
★Gemäß Abbildung schneiden.
★Couper comme montré.

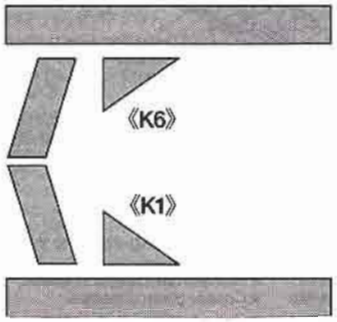

TAMIYA CRAFT TOOLS

良い工具遊びは傑作づくりのための第一歩。本格派をめざすモデラーにふさわしいタミヤクラフトツール。耐久性も高く、使いやすい高品質な工具です。

LONG NOSE w/CUTTER
ラジオペンチ

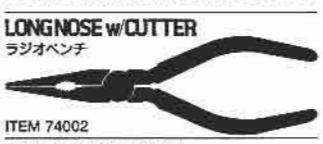

ITEM 74002

ANGLED TWEEZERS
ツル首ピンセット

ITEM 74003

SHARP POINTED SIDE CUTTER for PLASTIC
薄刃ニッパー（ゲートカット用）

ITEM 74035

PRECISION CALIPER
精密ノギス

ITEM 74030

51 ダッシュボードの取り付け
Attaching dashboard
Armaturenbrett-Einbau
Fixation du tableau de bord

TROP. 1 & 10 & 11

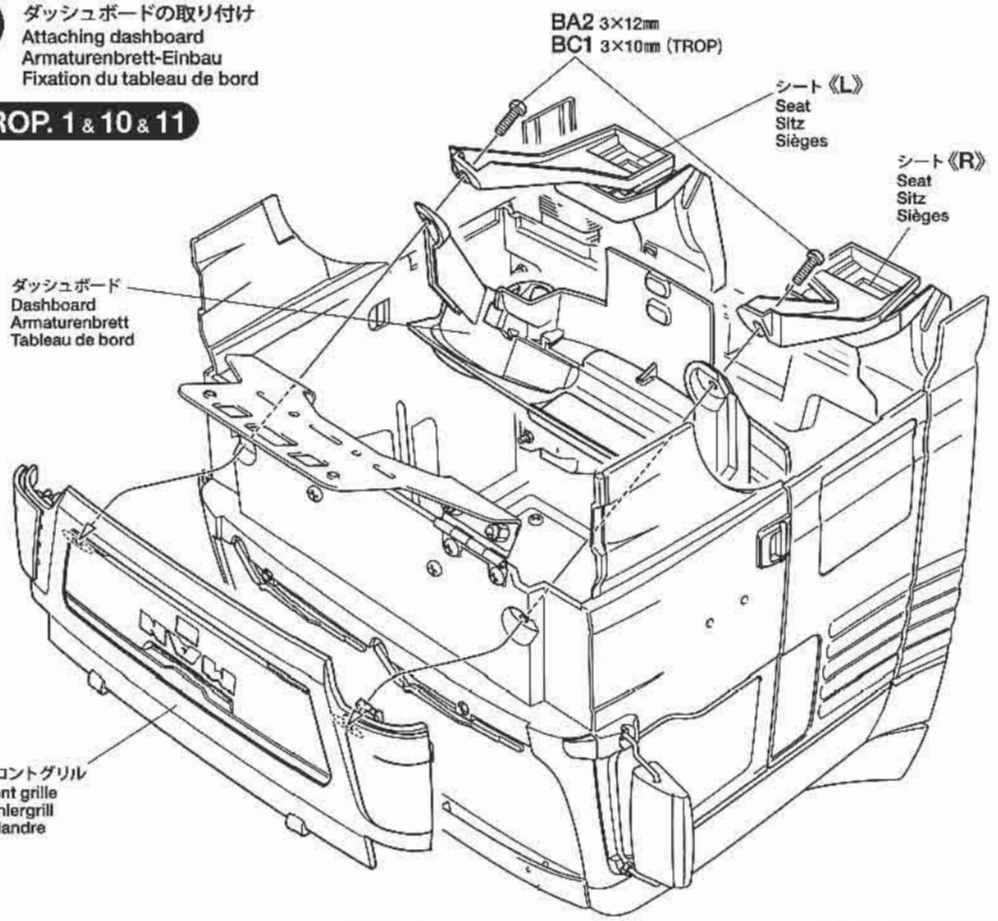

52 フロントフェンダーの取り付け
Attaching front fenders
Vorderer Kotflügel-Einbau
Fixation des garde-boues avant

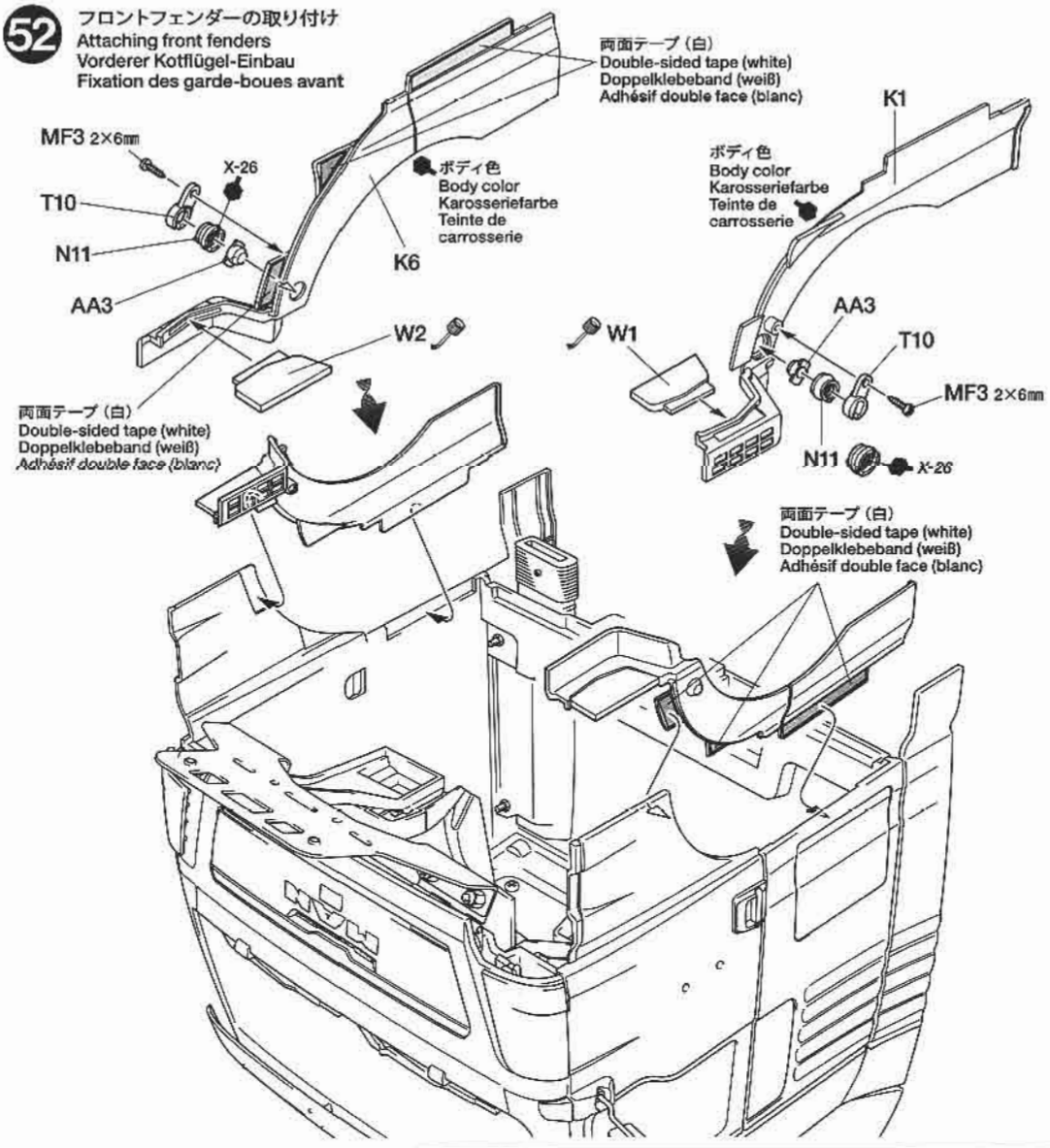

53

MA5 ×2 — 3×12mmタッピングビス / Tapping screw / Schneidschraube / Vis taraudeuse

BC3 ×2 — 3×8mmタッピングビス / Tapping screw / Schneidschraube / Vis taraudeuse

★ボディを取り付ける前にサポートロッドをP5に取り付けます。
★Before attaching body, attach support rod to P5.
★Vor dem Anbringen der Karosserie den Halterstange und P5 anbringen.
★Avant de fixer la carrosserie, fixer le tige de maintien et P5.

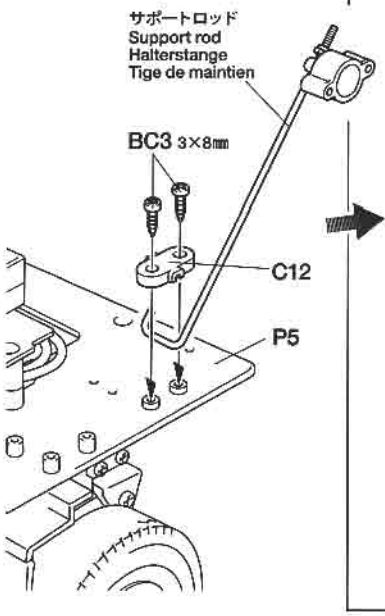

53 ボディの取り付け / Attaching body / Aufsetzen der Karosserie / Fixation de la carrosserie

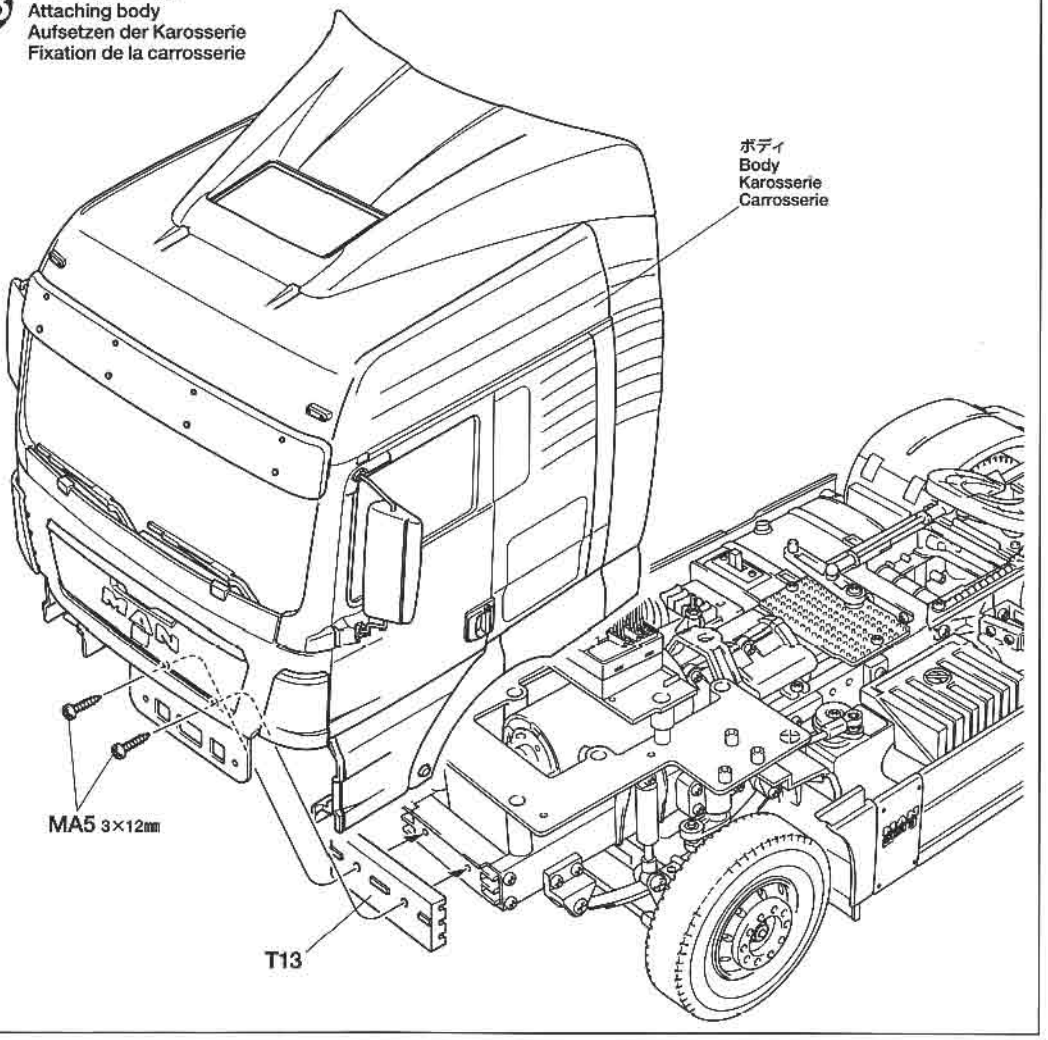

54

BB2 ×2 — 2×8mmタッピングビス / Tapping screw / Schneidschraube / Vis taraudeuse

MF6 ×1 — アンテナホルダー / Antenna holder / Antennenhalterung / Support d'antenne

ME21 ×1 — スナップピン（大） / Snap pin (large) / Federstift (groß) / Epingle métallique (grande)

54 アンテナロッドの取り付け / Attaching antenna / Anbringen der Antenne / Fixation de l'antenne

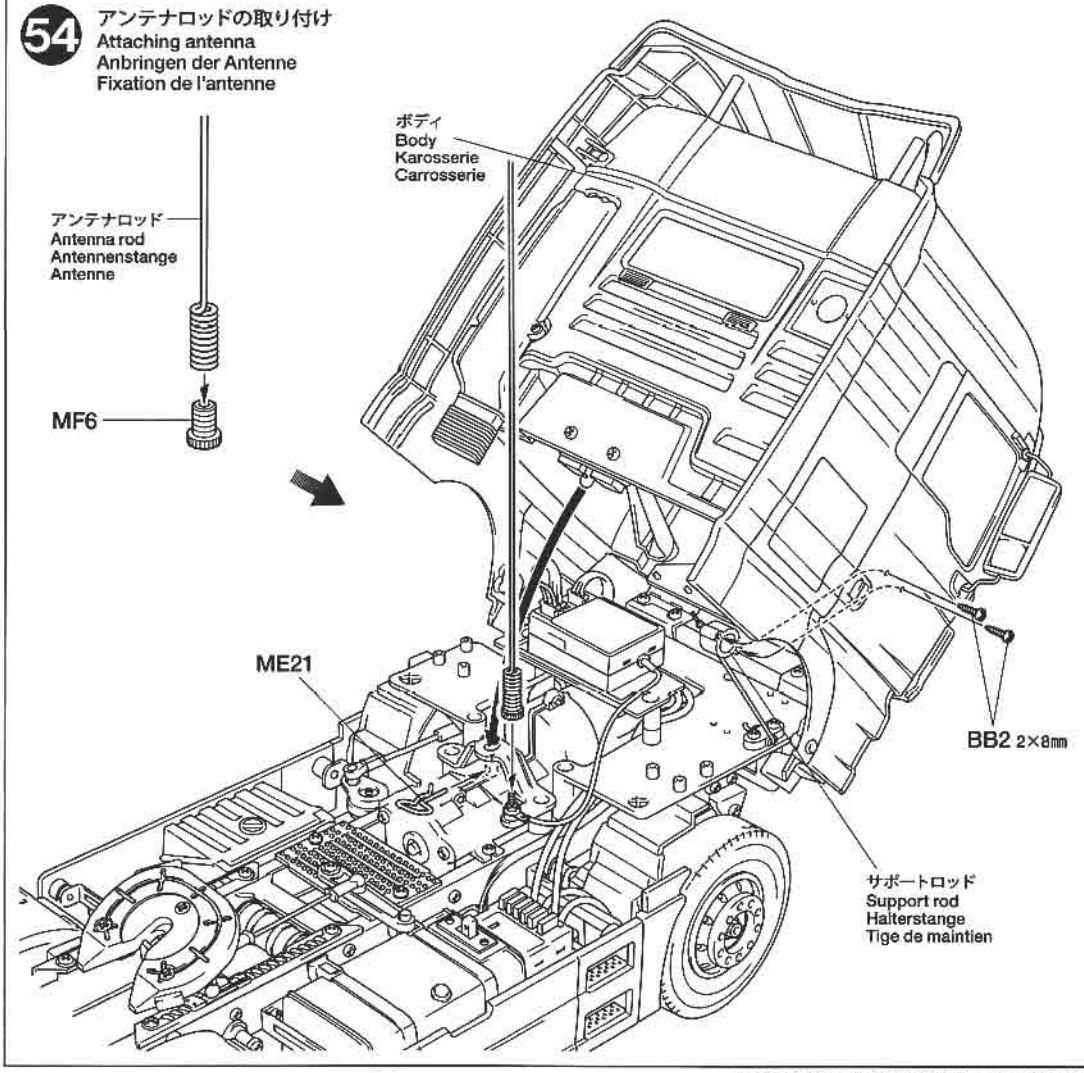

TAMIYA CRAFT TOOLS

(+)SCREWDRIVER-L
プラスドライバー L(5×100)

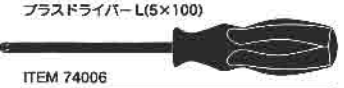

ITEM 74006

(+)SCREWDRIVER-M
プラスドライバー M(4×75)

ITEM 74007

CRAFT KNIFE
クラフトカッター

ITEM 74013

55

BC3 ×4 — 3×8mmタッピングビス / Tapping screw / Schneidschraube / Vis taraudeuse

ME2 ×4 — 2×4mm丸ビス / Screw / Schraube / Vis

BB2 ×6 — 2×8mmタッピングビス / Tapping screw / Schneidschraube / Vis taraudeuse

MF3 ×10 — 2×6mmタッピングビス / Tapping screw / Schneidschraube / Vis taraudeuse

《マークのはりかた》
①できるだけ余白を残さずに、印刷された部分を切り抜いてください。番号のついたマークは切りとってしまうとまちがえやすいので貼る順に切りとってください。
②裏紙の端の部分を少し切りとり指定された場所にはりあわせます。裏紙をつけたまま位置をあわせてください。
③少しずつ裏紙をはがしながら場所がずれたり、マークの中に気泡が残ったりしないように注意しながら貼ってゆきます。
裏紙を一度に全部はがしてはることは、しわができたり気泡が残ったりする原因となります。

STICKERS
①Cut stickers along colored edge so the transparent film is removed.
②Peel off the end of lining a little and put the sticker in position on the body.
③Then, remove the lining slowly. In so doing, be careful that the sticker does not move out of position on the body.
If the lining is completely removed in advance, the sticker may become wrinkled or contain unwanted air bubbles.

AUFKLEBER
①Die Aufkleber an den bunten Kanten so ausschneiden, daß der transparente Film weg ist.
②An einer Kante die Unterlage etwas abziehen und Aufkleber richtig auf die Karosserie legen.
③Dann die Unterlage langsam ganz abziehen, darauf achten, daß sich der Aufkleber nicht verschiebt und daß keine Luft unter den Sticker kommt - sonst gibt es Luftblasen. Wenn die Unterlage vorher komplett entfernt wird, kann der Aufkleber zusammenkleben.

MOTIFS ADHESIFS
①Découper chaque motif au plus près de ses contours pour éliminer le film transparent.
②Soulever le papier de protection à l'une des extrémités et positionner le motif sur la carrosserie.
③Retirer lentement le papier de protection en veillant à ce que le motif ne se déplace pas sur la carrosserie.
En retirant entièrement à l'avance le papier de protection, le film risque de former des plis ou de retenir des bulles d'air indésirables.

★番号のないマーク、余ったマークはご自由にお貼りください。
★Use extra stickers as you wish.
★Zusätzliche Aufkleber nach Belieben anbringen.
★Apposer les stickers additionnels à votre gré.

TAMIYA CRAFT TOOLS

DESIGN KNIFE
デザインナイフ

TEM 74020

DECAL SCISSORS
デカールバサミ

ITEM 74031

55 フロントバンパーの組み立て / Front bumper / Vorderer Stoßfänger / Pare-chocs avant

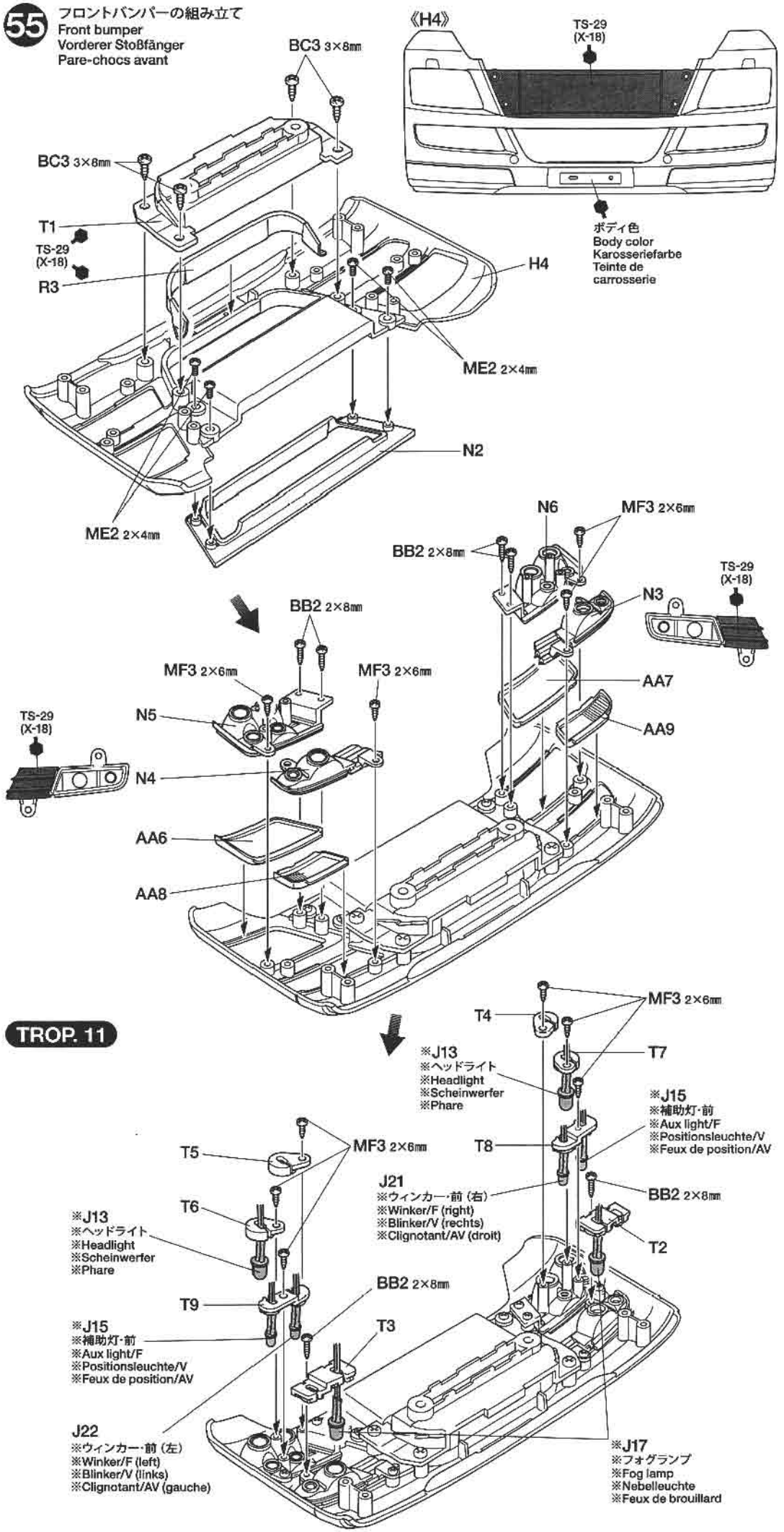

56

BC2 ×2 — 3×6㎜丸ビス / Screw / Schraube / Vis

BB2 ×4 — 2×8㎜タッピングビス / Tapping screw / Schneidschraube / Vis taraudeuse

56 フロントバンパーの取り付け
Attaching front bumper
Einbau des vorderer Stoßfänger
Fixation du pare-chocs avant

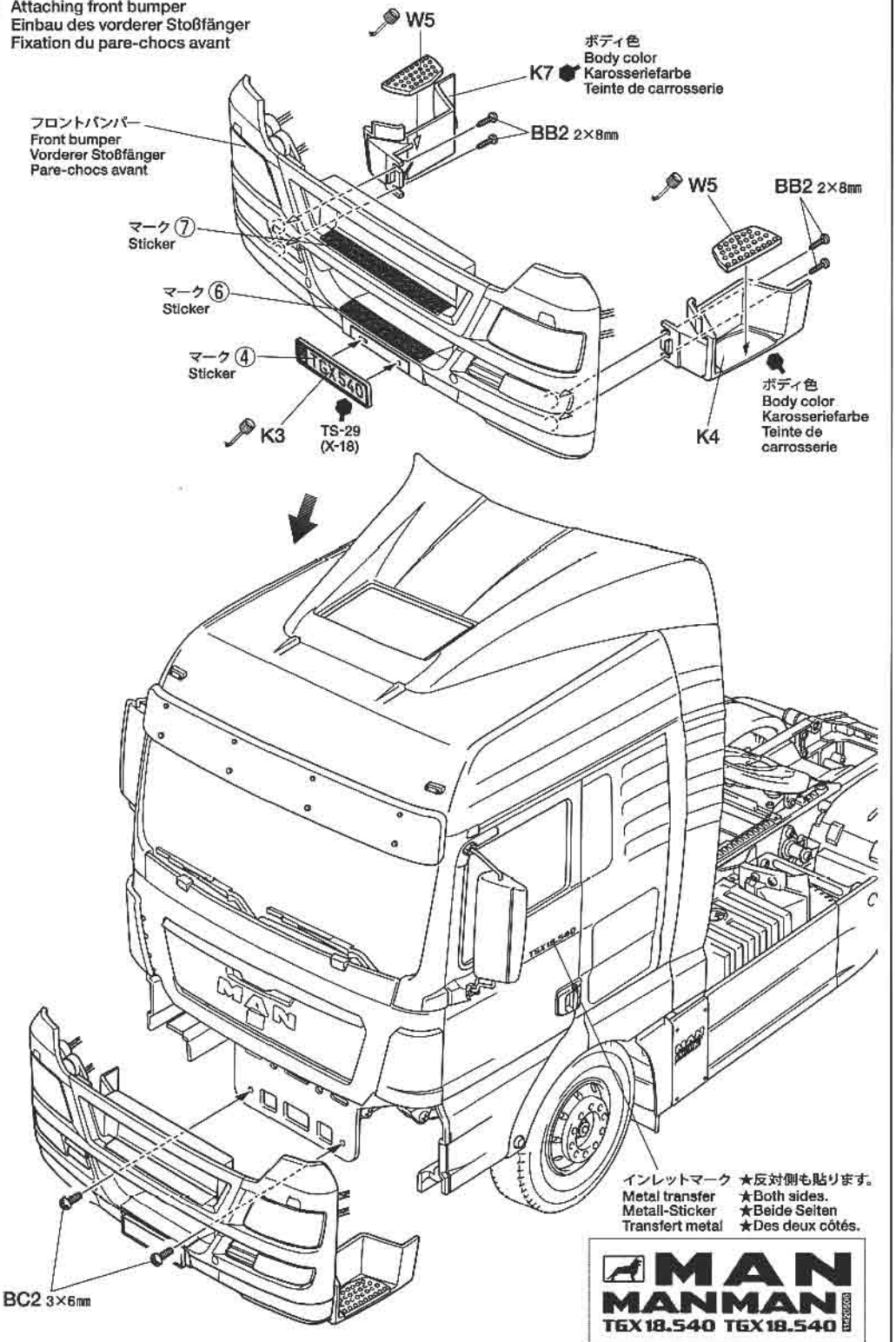

RCビッグトラックシリーズ
TAMIYA 1/14 R/C TRACTOR TRUCKS

パネルバン・セミトレーラー
Semi-Trailer (56302)

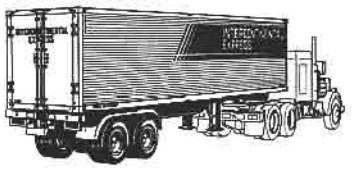

タンク・セミトレーラー
Tank Semi-Trailer (56303)

3軸リーファー セミトレーラー
3-Axle Reefer Semi-Trailer (56319)

40フィートコンテナ セミトレーラー
40ft Container Semi-Trailer (56326)

●タミヤのホームページには豊富な情報が満載です。ぜひご覧ください。
タミヤインターネット
ホームページアドレス
www.tamiya.com

1/14 SCALE R/C TRACTOR TRUCKS OPTIONAL & SPARE PARTS

《TROP.1 電装回路セット》
56501 Electrical Unit

★リヤの取り付けはP17を参考にしてください。
★Refer to page 17 (for taillights).
★Siehe Seite 17 (für Rücklichter).
★Se référer aux page 17 (pour feux arrière).

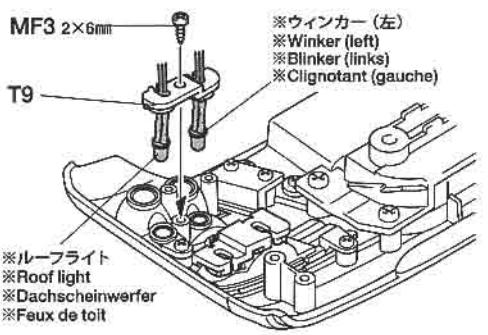

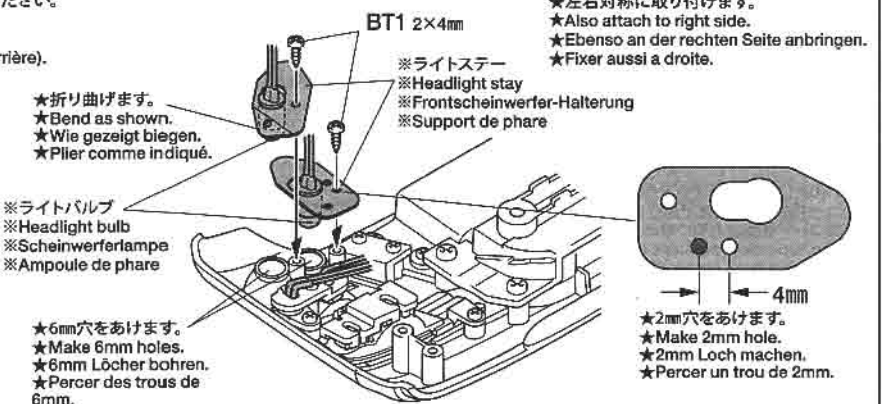

★左右対称に取り付けます。
★Also attach to right side.
★Ebenso an der rechten Seite anbringen.
★Fixer aussi a droite.

《TROP.1 電装回路セット》
56501 Electrical Unit

★回路基板や各ターミナル等はボディ内に収まるように取り付けてください。ライトバルブの取り付けはP17、P31を参考にしてください。
★Be careful to attach electrical units properly. Refer to P17 and P31 for attaching light bulbs.
★Darauf achten, dass alle elektrischen Einheiten gut in der Karosserie untergebracht sind. Zum Anbringen der Glühlampen S17 und S31 beachten.
★Veiller à installer correctement les unités électriques. Se reporter aux pages 17 et 31 pour fixer les ampoules.

★黒く塗られたパーツ（※）は本キットには含まれません。各TROPの部品をお使いください。
★Shaded parts (※) are not included in this kit.
★Die schattierten Teile (※) sind nicht im Bausatz enthalten.
★Les pièces grisées (※) ne sont pas incluses dans le kit.

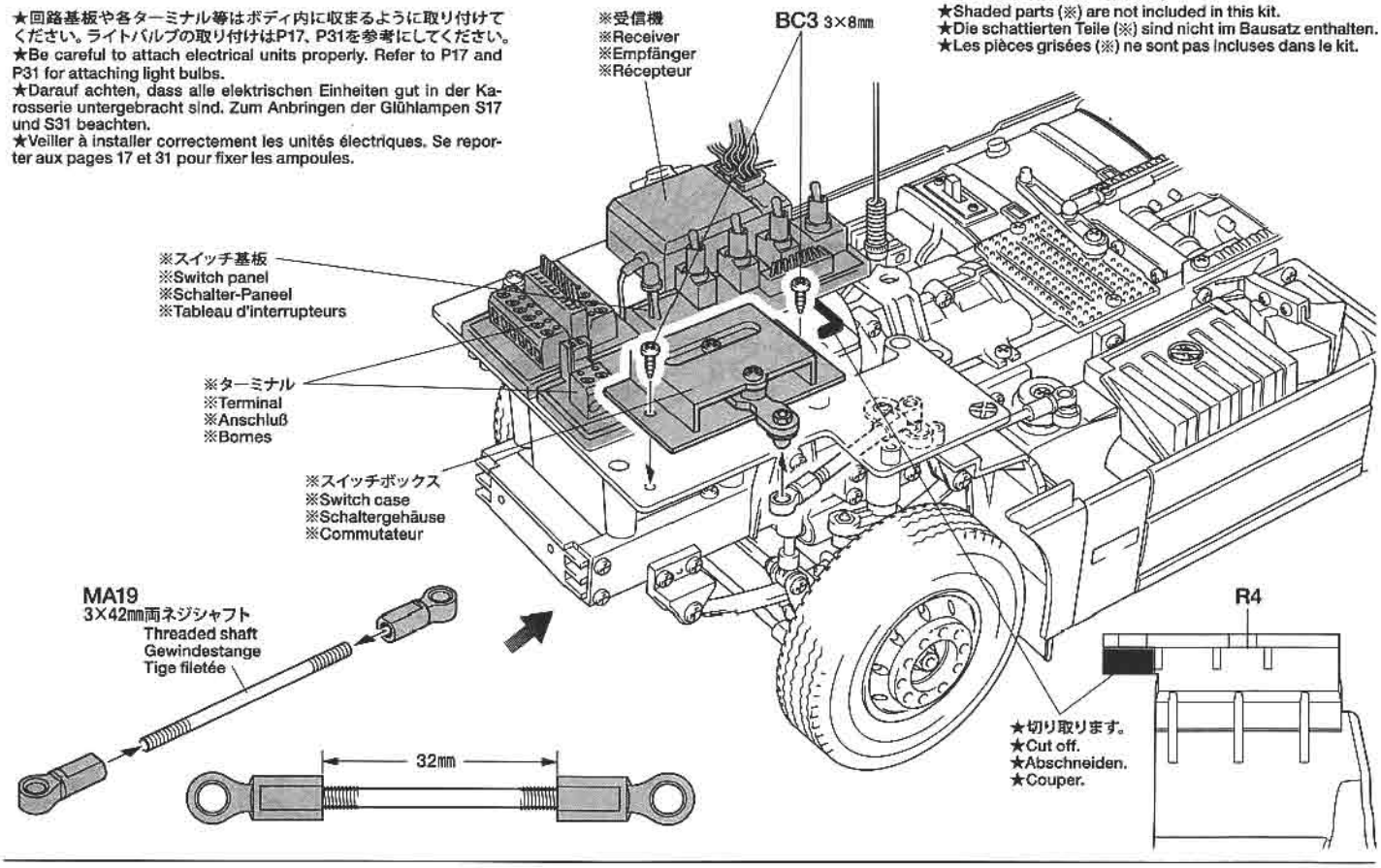

《TROP.5 オートサポートレッグ》
56505 Motorized Support Legs

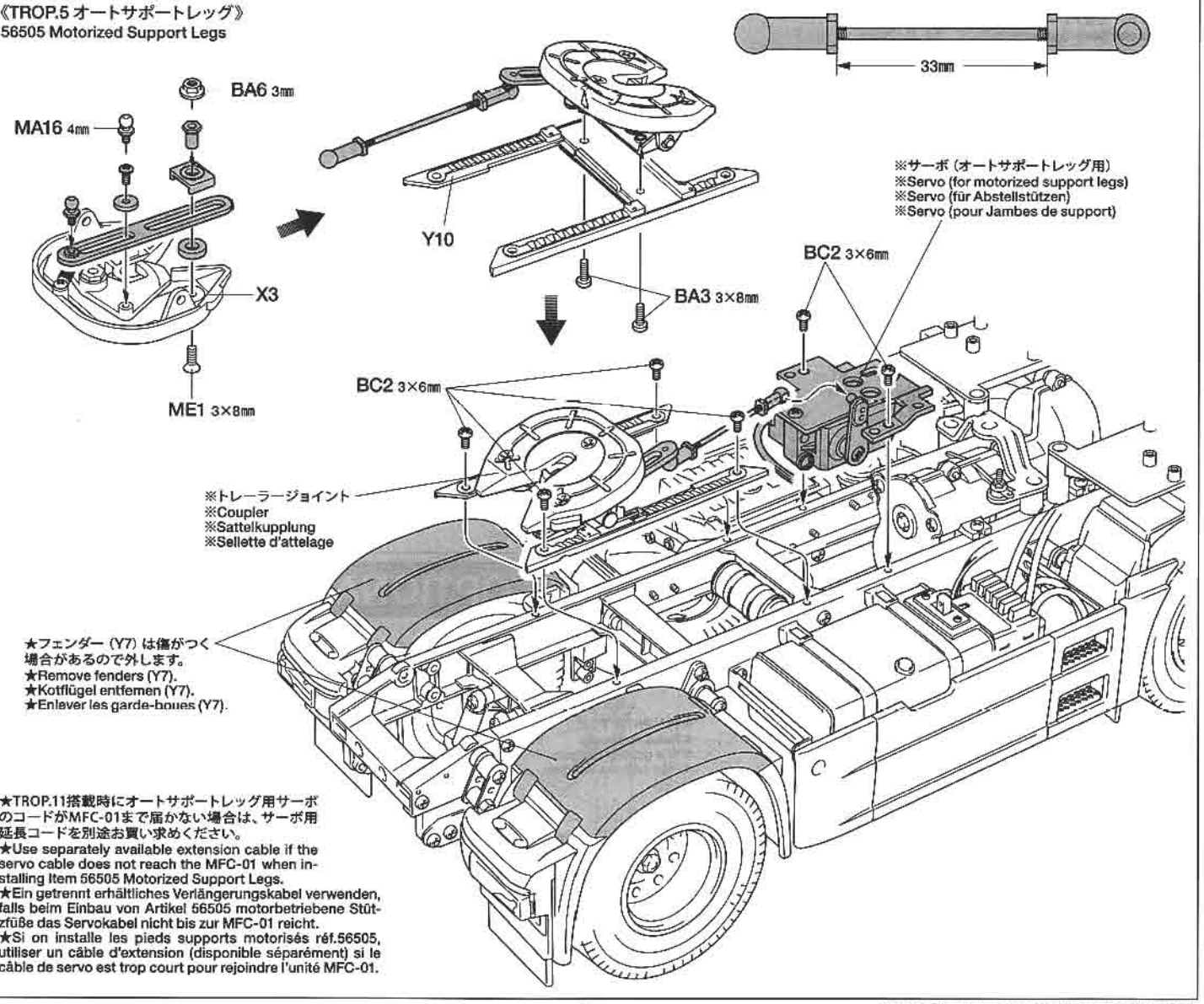

★TROP.11搭載時にオートサポートレッグ用サーボのコードがMFC-01まで届かない場合は、サーボ用延長コードを別途お買い求めください。
★Use separately available extension cable if the servo cable does not reach the MFC-01 when installing Item 56505 Motorized Support Legs.
★Ein getrennt erhältliches Verlängerungskabel verwenden, falls beim Einbau von Artikel 56505 motorbetriebene Stützfüße das Servokabel nicht bis zur MFC-01 reicht.
★Si on installe les pieds supports motorisés réf.56505, utiliser un câble d'extension (disponible séparément) si le câble de servo est trop court pour rejoindre l'unité MFC-01.

MAN TGX 18.540 4X2XLX

●走らせない時はバッテリーを必ずはずしておきましょう。

走行時の注意
CAUTION
VORSICHT
PRECAUTIONS

●人ごみの中や小さな子供のそばでは走らせない。
●道路では絶対に走らせないでください。
●混信に注意してください。RCカーが異常な動きをしたら、他の電波によりコントロールが乱されたと考えられます。すぐに走行をやめ、RCカーが送信機の動きに従って動くか確かめてください。

●Avoid running the car in crowded areas and near small children.
●Never run the car on public streets.
●Make sure that no one else is using the same frequency in your running area. Using the same frequency at the same time can cause serious accidents, whether it is driving, flying or sailing.

●Vermeiden Sie das Fahren des Autos an überfüllten Plätzen und in der Nähe von kleinen Kindern. Gebrauchen Sie nie die Straße für R/C Rennen.
●Das Auto niemals auf öffentlichen Straßen fahren lassen.
●Prüfen Sie, daß niemand in der Umgebung dieselbe Frequenz benutzt, denn dadurch können Unfälle entstehen – sowohl beim Fahren, Fliegen oder Segeln.

●Eviter de faire évoluer le modèle à proximité de jeunes enfants ou dans la foule.
●Ne jamais utiliser sur la voie publique.
●Assurez-vous que personne d'autre n'utilise la même fréquence sur le même terrain que vous. Utiliser la même fréquence en même temps peut être source de sérieux accidents, pendant la conduite, le vol ou la navigation des modèles R/C.

走行させる時には、
①送信機のアンテナをのばし、スイッチをONにします。
②次にRCカー側のスイッチをONにしてください。

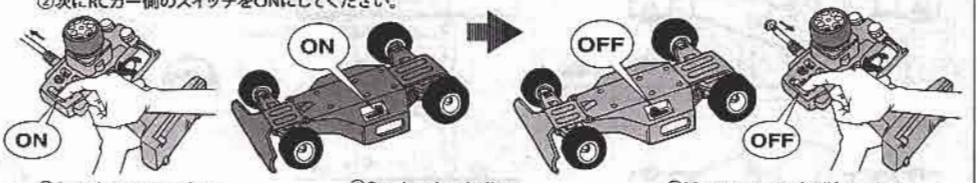

①Switch on transmitter.
②Switch on receiver.
③Reverse sequence to shut down after running.

①Sender einschalten.
②Empfänger einschalten.
③Nach dem Fahrbetrieb in umgekehrter Reihenfolge vorgehen.

①Mettre en marche l'émetteur.
②Mettre en marche le récepteur.
③Faites les opérations inverses après utilisation de votre ensemble R/C.

★走行後は、必ずバッテリーをはずし、RCカーについた砂や泥、汚れなどをやわらかな布などできれいにふきとり、軸受け部やギヤ、サスペンションなどの可動部にグリスをさしておきましょう。
★After running, disconnect/remove battery from the car. Completely remove sand, mud, dirt, etc.
★Nach dem Fahrbetrieb die batterie abklemmen/herausnehmen. Entfahnen Sie Sand, Matsch, Schmutz etc.
★Deconnecter/enlever la batterie du modèle après utilisation. Enlever sable, poussière, boue etc...

走行を終わらせる時は、
③必ず、走らせる時の逆の手順でスイッチを切っていきます。

トラブルチェック
TROUBLESHOOTING
FEHLERSUCHE
RECHERCHE DES PANNES

★おかしいな?と思ったときは、車(RCカー)を修理に出すまえに、下の表を見てトラブルチェックを行ってください。

★Before sending your R/C model in for repair, check it again using the below diagram.

★Bevor Sie Ihr Modell zur Reparatur einsenden, prüfen Sie es nochmals selbst entsprechend der folgenden Anleitung.

★Avant de renvoyer votre modèle R/C pour une réparation, vérifiez-le à nouveau en suivant ce processus.

車の異常 PROBLEM PROBLEME	原因 CAUSE URSACHE CAUSE	直し方 REMEDY LÖSUNG REMEDE	
車が動かない Model does not move. Modell fährt nicht. Le modèle ne démarre pas.	走行用バッテリーが充電されていますか? Weak or no battery in model. Schwache oder keine Batterien in Auto. Batterie de propulsion manquant ou insuffisament chargée.	走行用バッテリーを充電してください。 Install charged battery. Voll aufgeladene Batterien einlegen. Recharger la batterie.	1
	モーターに故障はありませんか? Damaged motor. Motorschaden. Moteur endommagé.	異音や、少しの走行で熱くなるようならモーターを交換してください。 Replace with new motor. Durch neuen Motor ersetzen. Remplacer par un nouveau moteur.	2
	コード類がやぶけてショートしていませんか? Worn or broken wiring. *Verschlissene oder gebrochene Kabel.* Câblage sectionné ou usé.	コードをしっかり絶縁するか、メーカーに修理を依頼してください。 Splice and insulate wiring completely. *Kabel anspleißen und gut isolieren.* Vérifier et isoler le câblage.	3
	アンプ(RCメカ)が故障していませんか? Damaged electronic speed controller. Beschädigter Fahrregler. Variateur électronique de vitesse endommagé.	アンプメーカーにお問い合わせください。 Ask manufacturer to repair. Erkundigen Sie sich über Reparaturmöglichkeit beim Hersteller. Faites réparer par le S.A.V. du fabricant.	4
思うように走らない No control. Keine Kontrolle. Perte de contrôle.	送信機、受信機のアンテナはのびていますか? Improper antenna on transmitter or model. Sender- oder Empfängerantenne ist nicht ganz herausgezogen. Problème d'antenne sur l'émetteur ou le récepteur.	送信機、受信機のアンテナをのばしてください。 Fully extend antenna. Antenne vollständig herausziehen. Déployer entièrement l'antenne.	5
	走行用バッテリーや、送信機の電池が少なくなっていませんか? Weak or no batteries in transmitter or model. Schwache oder keine Batterien in Sender oder Auto. Accus manquants ou insuffisamment chargés dans l'émetteur ou le modèle.	走行用バッテリーは充電してください。送信機の電池は新品のものと交換してください。 Install charged or fresh batteries. Legen Sie geladene Akkus oder neue Batterien ein. Installez des accus rechargés ou des piles neuves.	6
	サーボ、アンプのニュートラルがずれていませんか? Incorrect adjustment of throttle/steering servo. Fehlerhafte Einstellung des Gashebel/Lenkservo. Réglage incorrect du servo de gaz/ direction.	サーボ、アンプのニュートラルを出し、サーボホーンを付け直します。 Make sure the servo is in neutral. Servo soll in Neutralstellung sein. S'assurer que le servo est au neutre.	7
	回転部(ギヤなど)の組み立てがしっかり出来ていますか? Improper assembly of rotating parts. Unachtsamer Einbau drehender Teile. Mauvais assemblage des pièces en rotation.	説明図をよく見て回転部を確認、または組み立て直してください。 Reassemble them correctly referring to the instruction manual. Auseinandernehmen und gemäß Bedienungsanleitung neu zusammenbauen. Réassemblez correctement en vous référant au manuel d'instructions.	8
	可動部がグリスアップされていますか? Improper lubrication on rotating parts. Drehende Teile unzureichend geschmiert. Mauvaise lubrification des pièces en rotation.	可動部にグリスをつけてください。 Apply grease. Fetten. Graisser.	9
	近くで別のRCモデルを操縦していませんか? Another R/C model using same frequency. Ein anderes RC-Modell fährt auf der gleichen Frequenz. Un autre modèle R/C est sur la même fréquence.	場所を変えるか、少し時間をおきます。 Try a different location to operate your model. Das Auto an einem anderen Ort fahren lassen. Essayez un autre endroit pour faire rouler votre modèle R/C.	

PARTS

★製品改良のためキットは予告なく仕様を変更することがあります。
★Specifications are subject to change without notice.
★Technische Daten können im Zuge ohne Ankündigung verändert werden.
★Caractéristiques pouvant être modifiées sans information préalable.

A PARTS ×1
10005563

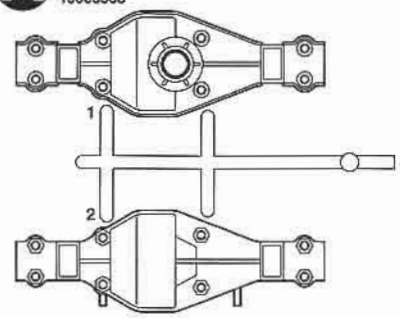

B PARTS ×1
10005468

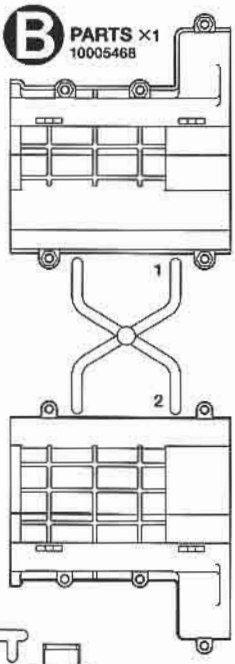

C PARTS ×1
10005564

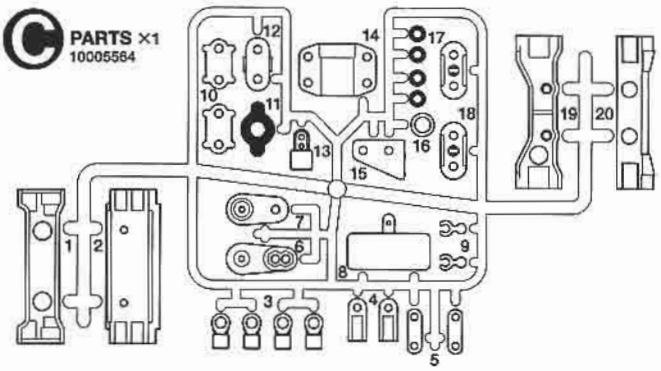

D PARTS ×1
10005565

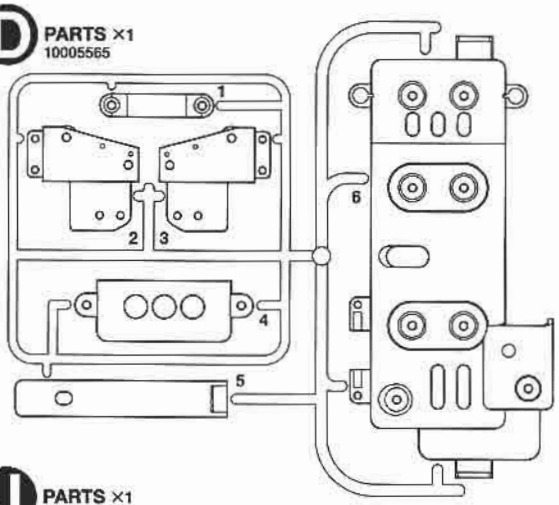

E PARTS ×1
10005471

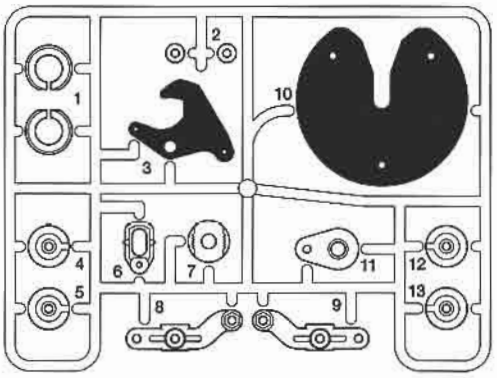

P PARTS ×1
19115247

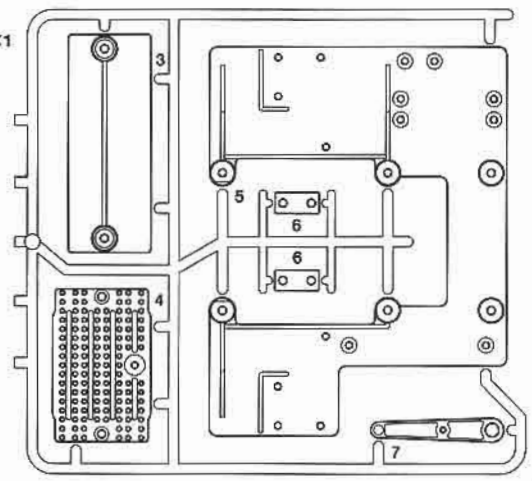

■ 不要部品
Not used.
Nicht verwenden.
Non utilisées.

J PARTS ×1
19115047

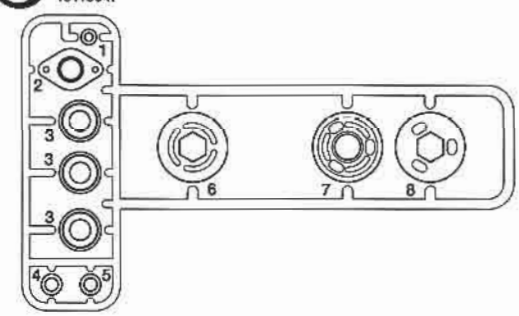

Q PARTS ×1
19115332

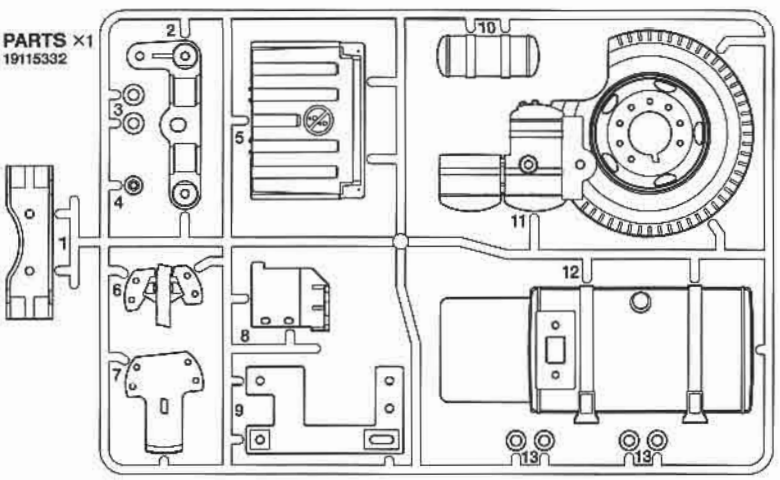

T PARTS ×1
19225121

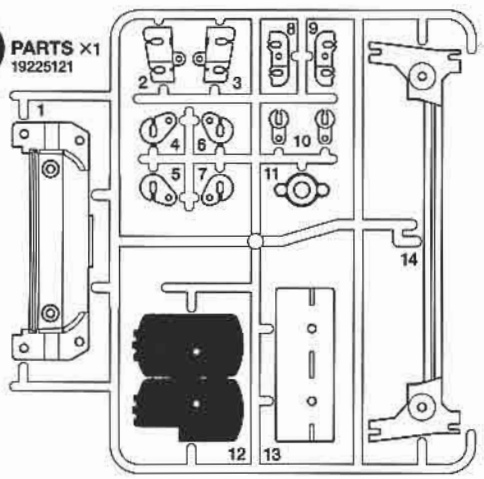

U PARTS ×1
19225053

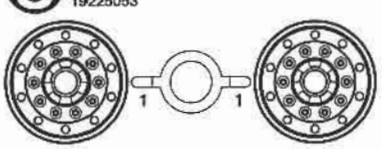

V PARTS ×2
10445258

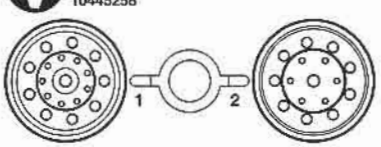

F PARTS ×1
19005973

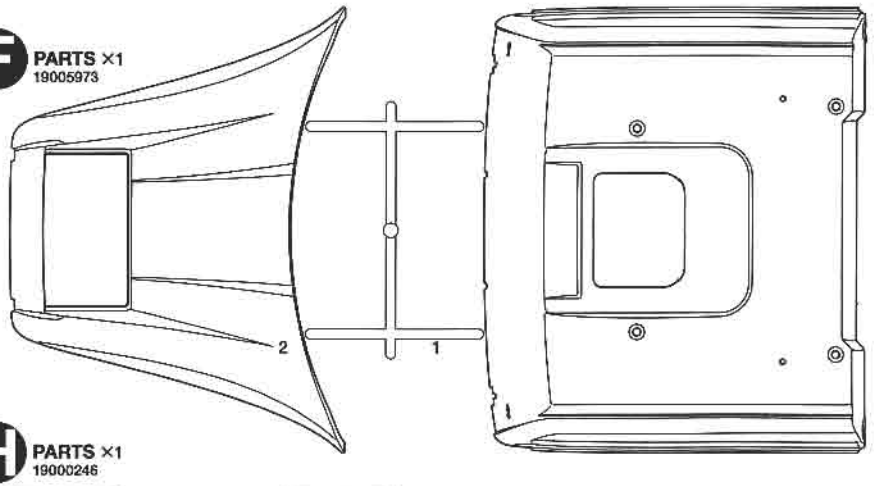

K PARTS ×1
19115273

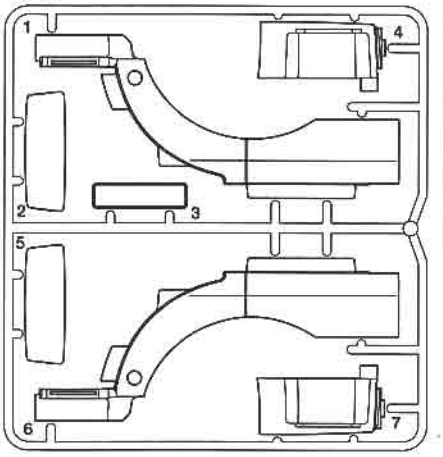

H PARTS ×1
19000246

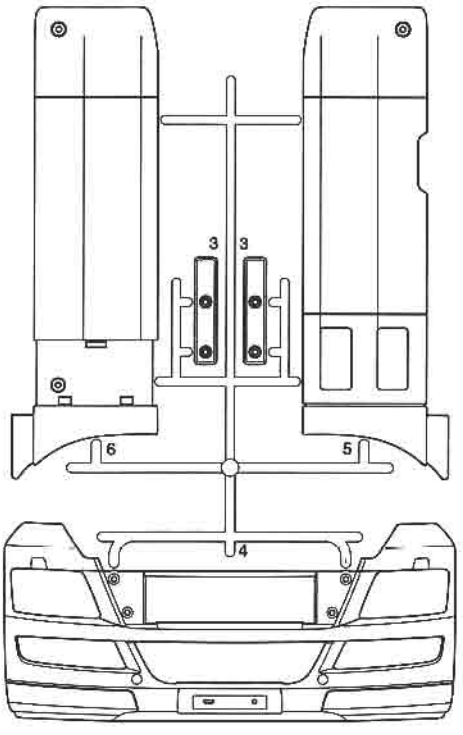

M PARTS ×1
19115279

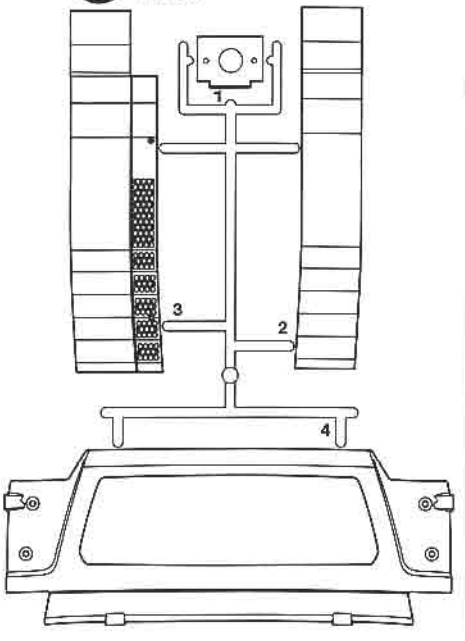

L PARTS ×1
19115278

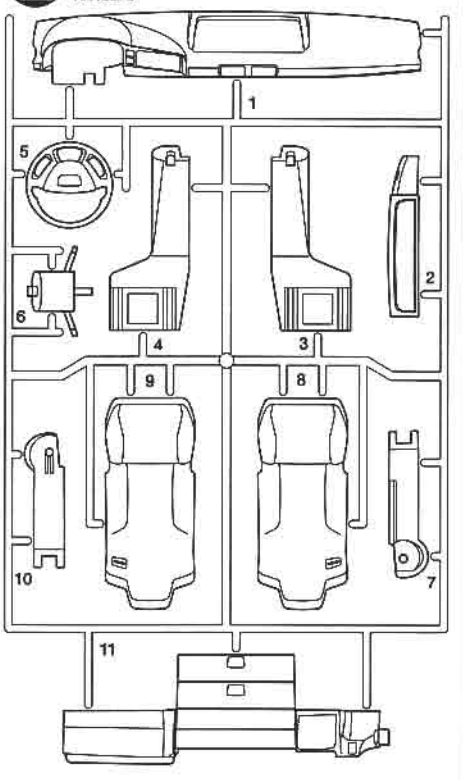

R PARTS ×1
19115280

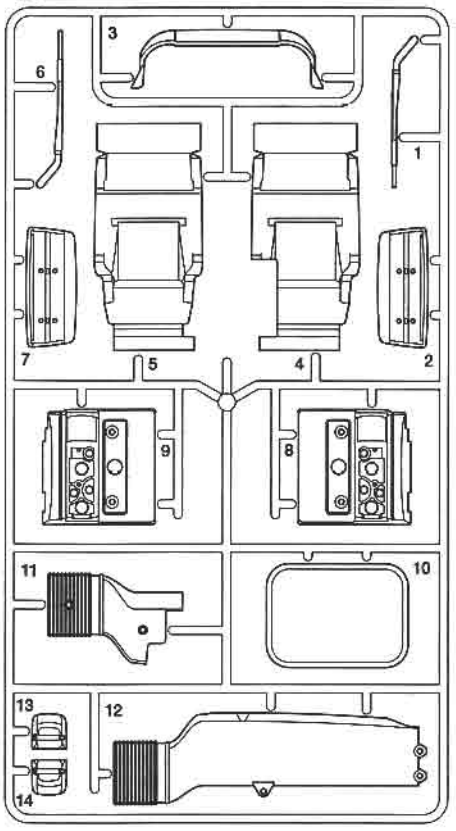

S PARTS ×1
19115281

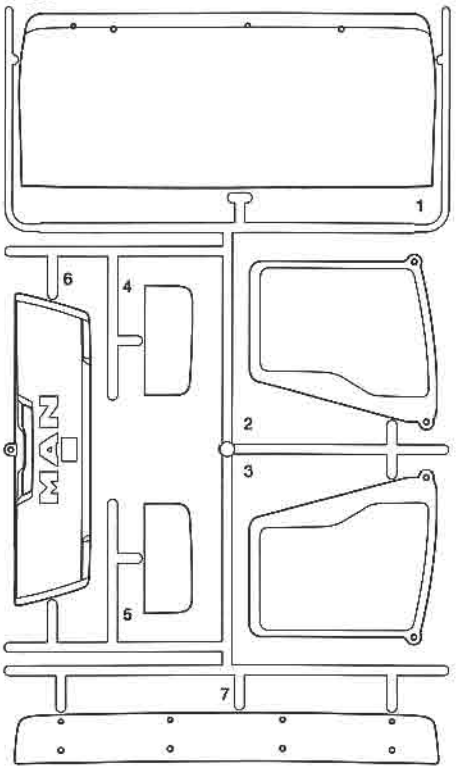

N PARTS ×1
19115274

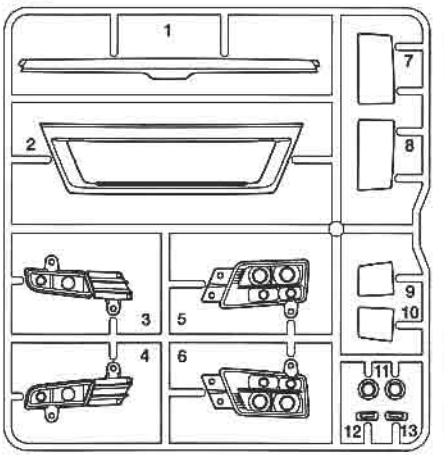

PARTS

シャーシフレーム R ·····×1
Chassis frame R 14005101
Fahrgestellrahmen R
Longeron de châssis D

シャーシフレーム L ·····×1
Chassis frame L 14005101
Fahrgestellrahmen L
Longeron de châssis G

ボディ ·····×1
Body 19335565
Karosserie
Carrosserie

ステッカー ·····×1
Sticker 19495693
Aufkleber
Autocollant

アンテナロッド ·····×1
Antenna rod 15365001
Antennenstange
Antenne

インレットマーク ·····×1
Metal transfer 19495693
Metall-Sticker
Transfert metal

メッシュ (60×60mm) ·····×1
Mesh 14613010
Gitter
Treillis

W PARTS ×1
19225120

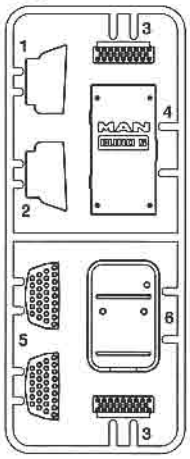

AA PARTS ×1
19005967

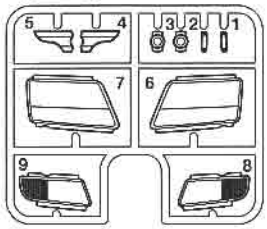

CC PARTS ×1
19005966

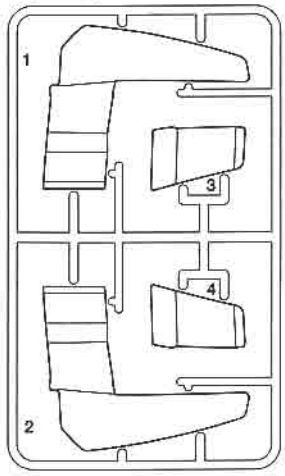

BB PARTS ×1
19005968

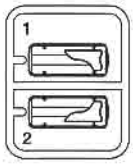

X PARTS ×1
10225105

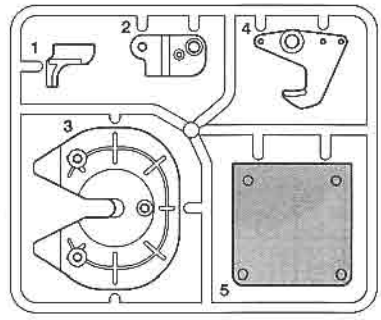

オプション用部品
For Hop-Up Options
Für Hop-Up-Teile
Pour des pièces optionnelles

Y PARTS ×1
19225132

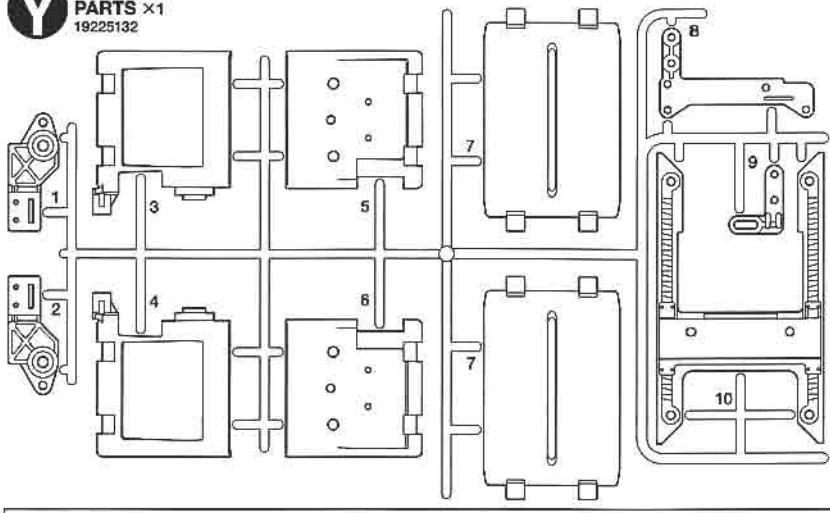

Z PARTS ×1
19225131

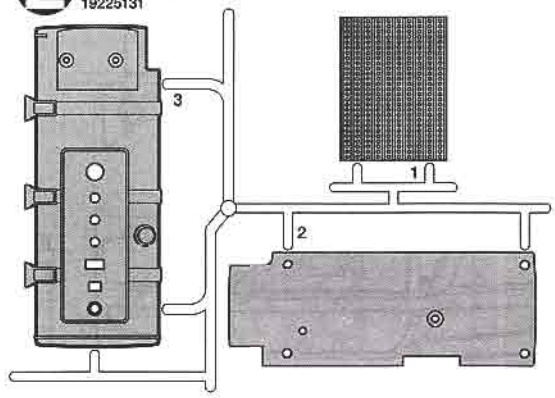

プラギヤ袋詰 19335128
Gear bag
Zahnräder-Beutel
Sachet de pignonerie

27Tプラギヤ ·×1
27T Gear
27Z Zahnrad
Pignon 27 dents

30Tプラギヤ ·×1
30T Gear
30Z Zahnrad
Pignon 30 dents

36Tプラギヤ ·×1
36T Gear
36Z Zahnrad
Pignon 36 dents

37Tプラギヤ ·×1
37T Gear
37Z Zahnrad
Pignon 37 dents

44Tプラギヤ ·×1
44T Gear
44Z Zahnrad
Pignon 44 dents

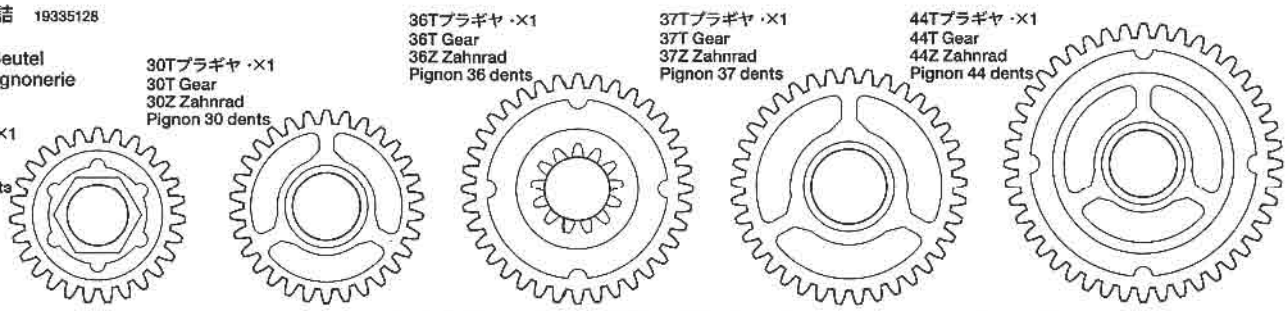

★金具部品は少し多目に入っています。予備として使ってください。
★Extra screws and nuts are included. Use them as spares.
★Ersatzschrauben und -muttern liegen bei.
★Des vis et des ecrous supplémentaires sont inclus. Les utiliser comme pièces de rechange.

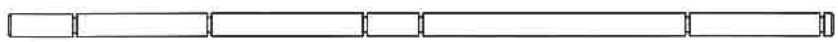

シフトロッド ·····×1
Shift rod 19400572
Schaltstange
Tringlerie de boîte de vitesse

モーター ··×1
Motor 53689
Moteur

タイヤ ···×6
Tire 19805456
Reifen
Pneu

A ① ~ ⑧
19401841

MA1 ×2 19808291 — 3×18mm段付ビス / Step screw / Paßschraube / Vis décolletée

MA2 ×1 19808002 — 2.6×16mm丸ビス / Screw / Schraube / Vis

MA3 ×1 19804394 — 2.6×10mmバインドビス / Screw / Schraube / Vis

MA4 ×1 50583 — 3×15mmタッピングビス / Tapping screw / Schneidschraube / Vis taraudeuse

MA5 ×4 19805629 — 3×12mmタッピングビス / Tapping screw / Schneidschraube / Vis taraudeuse

MA6 ×1 19804518 — 2.6×16mmタッピングビス / Tapping screw / Schneidschraube / Vis taraudeuse

MA7 ×1 50575 — 2.6×10mmタッピングビス / Tapping screw / Schneidschraube / Vis taraudeuse

MA8 ×3 19805662 — 3×10mmフランジタッピングビス / Flange tapping screw / Kragenschraube / Vis taraudeuse à flasque

MA9 ×3 12080030 — 3×8mmフランジタッピングビス / Flange tapping screw / Kragenschraube / Vis taraudeuse à flasque

MA10 ×6 — 2×8mmトラス丸ビス / Screw / Schraube / Vis

MA11 ×2 19805991 — 3mmロックナット (薄) / Lock nut (thin) / Sicherungsmutter (dünn) / Ecrou de blocage (fin)

MA12 ×2 19805827 — 3mmタイトナット / Press nut / Druckmutter / Ecrou de pression

MA13 ×4 50586 — 3mmワッシャー / Washer / Beilagscheibe / Rondelle

A

MA24 3×105mm両ネジシャフト ×1
Threaded shaft
Gewindestange
Tige filetée

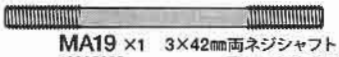

MA19 ×1 19805628 3×42mm両ネジシャフト
Threaded shaft
Gewindestange
Tige filetée

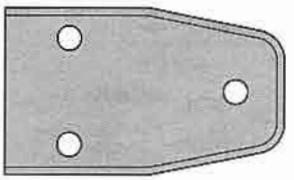

MA27 フロントダンパーステーA ×2
Front damper stay A
Vordere Dämpferstrede A
Support d'amortisseur avant A

MA14 ×1 19805611 5×9mmピローボール
Ball connector
Kugelkopf
Connecteur à rotule

MA20 ×1 19805193 3×16mm両ネジシャフト
Threaded shaft
Gewindestange
Tige filetée

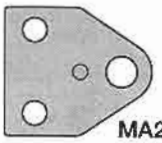

MA25 ×2
フロントサスステーA
Front suspension stay A
Vordere Aufhängungsstrebe A
Support de suspension avant A

MA15 ×2 50592 5mmピローボール
Ball connector
Kugelkopf
Connecteur à rotule

MA21 ×1 ステアリングシャフト
Steering shaft
Lenkwelle
Axe de direction

MA28 パネルステーA ×3
Panel stay A
Paneelhalterung A
Support de panneau A

MA16 ×1 50590 4mmピローボール
Ball connector
Kugelkopf
Connecteur à rotule

MA22 ×4 シャックル
Shackle
Federbügel
Support de lames

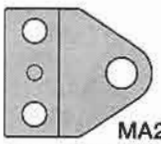

MA26 ×2
フロントサスステーB
Front suspension stay B
Vordere Aufhängungsstrebe B
Support de suspension avant B

MA29 パネルステーB ×1
Panel stay B
Paneelhalterung B
Support de panneau B

MA17 ×1 19805622 1150メタル
Metal bearing
Metall-Lager
Palier en métal

MA23 ×6 50596 5mmアジャスター
Adjuster
Einstellstück
Chape à rotule

MA18 ×1 19805185 850メタル
Metal bearing
Metall-Lager
Palier en métal

B ⑨~⑪

19401842

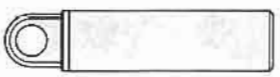

MB5 ×4 ダンパーシリンダー
Damper cylinder
Dämpfer-Zylinder
Corps d'amortisseur

MB7 ×4 84195 3mmOリング（黒）
O-ring (black)
O-Ring (schwarz)
Joint torique (noir)

MB12 ×4 Uボルト
U-Bolt
U-Bolzen
Boulon en U

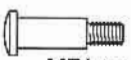

MB1 ×6 19808289 3×14mm段付ビス
Step screw
Paßschraube
Vis décolletée

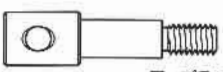

MB8 ×2 アップライトシャフト
Upright shaft
Achsschenkelwelle
Axe de fusée

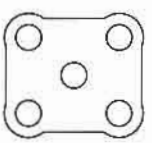

MB13 ×2 リーフスペーサー
Spring seat
Federsitz
Assise de ressort

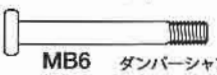

MB6 ×4 ダンパーシャフト
Damper shaft
Dämpferstange
Axe d'amortisseur

MB2 ×2 50588 2mmEリング
E-ring
E-Ring
Circlip

MB14 ×2 19805460
フロントリーフスプリング
Front leaf spring
Vordere Feder
Ressort à lames avant

MA14 ×3 19805611 5×9mmピローボール
Ball connector
Kugelkopf
Connecteur à rotule

MB10 ×2 ダンパースプリング
Damper spring
Dämpfer-Feder
Ressort d'amortisseur

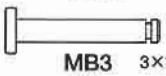

MB3 ×2 12685035 3×19mmリンクピン
Link pin
Lenkerbolzen
Axe d'articulation

MB9 ×1 15495017
フロントアクスル
Front axle
Vorderachse
Essieu avant

MB11 ×2 フロントダンパーステーB
Front damper stay B
Vordere Dämpferstrede B
Support d'amortisseur avant B

MB4 ×2 ダンパーカラー
Damper collar
Dämpferkragen
Collier d'amortisseur

C ⑫~⑰

19401843

MC3 ×2 50602 9mmワッシャー
Washer
Beilagscheibe
Rondelle

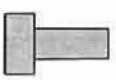

MC10 ×2 リーフカラーA
Leaf collar A
Federblatt-Bundzapfen A
Collier à lames A

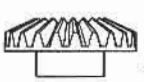

MC14 ×2 50602 ベベルギヤ（大）
Large bevel gear
Kegelrad groß
Grand pignon conique

MC4 ×4 19804370 4mmワッシャー
Washer
Beilagscheibe
Rondelle

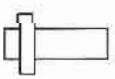

MC11 ×2 リーフカラーB
Leaf collar B
Federblatt-Bundzapfen B
Collier à lames B

MC15 ×3 50602 ベベルギヤ（小）
Small bevel gear
Kegelrad Klein
Petit pignon conique

MC1 ×4 19804163 3×27mm丸ビス
Screw
Schraube
Vis

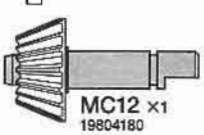

MC12 ×1 19804180 ドライブベベル
Bevel gear shaft
Kegelradachse
Arbre de pignon conique

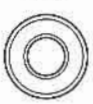

MC5 ×2 53008 1150ベアリング
Ball bearing
Kugellager
Roulement à billes

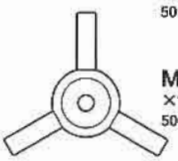

MC16 ×1 50602 ベベルシャフト
Star shaft
Stern-Achse
Support de satellite

MC2 ×6 19805895 3×20mm丸ビス
Screw
Schraube
Vis

MC13 ×1 19804181 ジョイントカップ
Joint cup
Gelenkkapsel
Noix de cardan

MA17 ×4 19805622 1150メタル
Metal bearing
Metall-Lager
Palier en métal

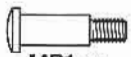

MB1 ×2 19808289 3×14mm段付ビス
Step screw
Paßschraube
Vis décolletée

MB4 ×4 ダンパーカラー
Damper collar
Dämpferkragen
Collier d'amortisseur

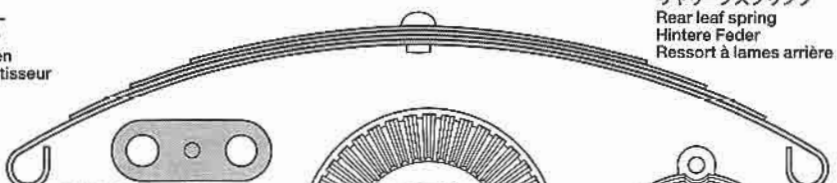

MC17 ×2 19805522
リヤリーフスプリング
Rear leaf spring
Hintere Feder
Ressort à lames arrière

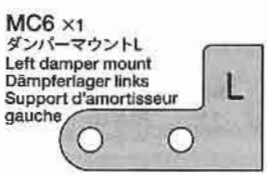

MC6 ×1
ダンパーマウントL
Left damper mount
Dämpferlager links
Support d'amortisseur gauche

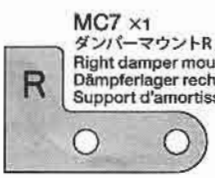

MC7 ×1
ダンパーマウントR
Right damper mount
Dämpferlager rechts
Support d'amortisseur droit

MA22 ×4 シャックル
Shackle
Federbügel
Support de lames

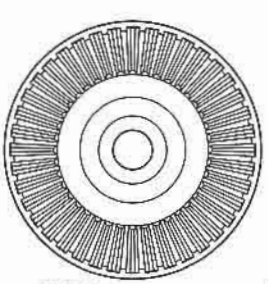

MC18 ×1 15455002 リングギヤ
Ring gear
Tellerrad
Couronne

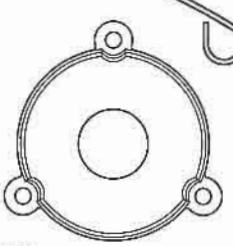

MC19 ×1 15405029 デフカバー
Differential cover
Differential-Abdeckung
Couvercle de différentiel

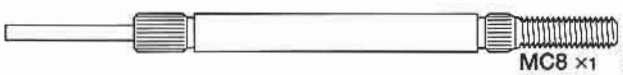

MC8 ×1 19805458 デフシャフトA
Diff shaft A
Ausgleichsradachse A
Arbre de différentiel A

MC9 ×1 19805458 デフシャフトB
Diff shaft B
Ausgleichsradachse B
Arbre de différentiel B

D 18~25

19401844

MD1 ×2 19443023 — 2×6㎜丸ビス / Screw / Schraube / Vis

MD2 ×1 19808089 — 3×3㎜イモネジ / Grub screw / Madenschraube / Vis pointeau

MD3 ×1 13505039 — 10Tピニオンギヤ / 10T Pinion gear / 10Z Motorritzel / Pignon moteur 10 dents

MD4 ×1 13545010 — 20Tミッションギヤ / 20T Gear / 20Z Zahnrad / Pignon 20 dents

MD5 ×1 13545009 — 13Tミッションギヤ / 13T Gear / 13Z Zahnrad / Pignon 13 dents

MD6 ×2 — ギヤスペーサー（長） / Gear hub (long) / Stabmutter (lang) / Moyeu de pignon (long)

MD7 ×1 — ギヤスペーサー（短） / Gear hub (short) / Stabmutter (kurz) / Moyeu de pignon (court)

MD8 ×1 — 13×6㎜ワッシャー / Washer / Beilagscheibe / Rondelle

MA13 ×3 50586 — 3㎜ワッシャー / Washer / Beilagscheibe / Rondelle

MB2 ×6 50588 — 2㎜Eリング / E-ring / E-Ring / Circlip

MD9 ×1 — 4㎜シフトボール / Shift ball / Kugelkopf / Rotule de boîte

MD10 ×1 14305125 — モータープレート / Motor plate / Motor-Platte / Plaquette-moteur

MD11 ×3 — シフトフォーク / Shift fork / Schaltgabel / Fourche de boîte de vitesse

MD12 ×4 53065 — 1260メタル / Metal bearing / Metall-Lager / Palier en métal

MC5 ×2 53008 — 1150ベアリング / Ball bearing / Kugellager / Roulement à billes

MA17 ×6 19805622 — 1150メタル / Metal bearing / Metall-Lager / Palier en métal

MD13 ×2 10445563 — 4㎜アジャスター / Adjuster / Einstellstück / Chape à rotule

MD14 ×1 — 3×30㎜片ネジシャフト / Threaded shaft / Gewindestange / Tige filetée

MD15 ×1 — クランクロッド / Crank rod / Kurbelachse / Arbre coudé

MD16 ×4 — シフトスプリング / Shift spring / Schaltfeder / Ressort de boîte de vitesse

MD17 ×4 — プレートステー / Plate stay / Plattenhalterung / Support de plaquette

MD18 ×1 19805459 — ギヤシャフトA / Gear shaft A / Getriebewelle A / Arbre de pignonnerie A

MD19 ×1 19805459 — ギヤシャフトB / Gear shaft B / Getriebewelle B / Arbre de pignonnerie B

MD20 ×1 — ギヤボックスプレートB / Gearbox plate B / Getriebedeckel B / Plaquette de carter B

MD22 ×1 — ギヤボックスプレートA / Gearbox plate A / Getriebedeckel A / Plaquette de carter A

MC13 ×1 19804181 — ジョイントカップ / Joint cup / Gelenkkapsel / Noix de cardan

MD21 ×1 13555112 — プロペラシャフト / Propeller shaft / Antriebswelle / Arbre de transmission

MD23 ×1 — シフトアーム / Shift arm / Schaltarm / Renvoi de boîte

E 26~40

19401845

MA8 ×1 19805662 — 3×10㎜フランジタッピングビス / Flange tapping screw / Kragenschraube / Vis taraudeuse à flasque

ME1 ×3 19805696 — 3×8㎜皿ビス / Screw / Schraube / Vis

ME2 ×8 19804158 — 2×4㎜丸ビス / Screw / Schraube / Vis

ME3 ×2 19808058 — 2×6㎜タッピングビス / Tapping screw / Schneidschraube / Vis taraudeuse

ME4 ×1 — 1.6×10㎜丸ビス / Screw / Schraube / Vis

ME5 ×4 19805557 — 4㎜フランジロックナット / Flange lock nut / Sicherungsmutter / Ecrou nylstop à flasque

ME6 ×2 19808244 — 3㎜ナット（薄） / Nut (thin) / Mutter (dünn) / Ecrou (fin)

MA12 ×1 19805827 — 3㎜タイトナット / Press nut / Druckmutter / Ecrou de pression

ME7 ×1 — 3×60㎜リンクピン / Link pin / Lenkerbolzen / Axe d'articulation

ME8 ×1 — 2×60㎜両ネジシャフト / Threaded shaft / Gewindestange / Tige filetée

ME9 ×1 — 3×28㎜シャフト / Shaft / Achse / Axe

MB2 ×1 50588 — 2㎜Eリング / E-ring / E-Ring / Circlip

MA16 ×2 50590 — 4㎜ピローボール / Ball connector / Kugelkopf / Connecteur à rotule

ME10 ×1 — ホールドスプリング / Hold spring / Halterfeder / Ressort de fixation

ME11 ×1 — リターンスプリング / Return spring / Ausrück-Feder / Ressort de retour

ME12 ×1 — サポートスプリング / Support spring / Feder der Abstützung / Ressort de support

ME13 ×1 — ジョイントナット / Coupler nut / Spannmutter / Ecrou d'attelage

ME14 ×1 — 5×4㎜丸ブッシュ / Round bushing / Kreishülse / Entretoise

MA17 ×4 19805622 — 1150メタル / Metal bearing / Metall-Lager / Palier en métal

ME15 ×1 — 3㎜板ラグ / Terminal / Anschlußklemme / Cosse

ME16 ×1 19805732 — 六角マウント / Hexagonal mount / Sechskantbefestigung / Support hexagonal

ME17 ×2 — 車輪止め / Wheel chock / Sicherheits-Bremsblock / Cale

ME18 ×1 — ジョイントプレートA / Coupler plate A / Kupplungsplatte A / Plaquette d'attelage A

ME19 ×1 — ジョイントプレートB / Coupler plate B / Kupplungsplatte B / Plaquette d'attelage B

ME20 ×4 19805337 — ホイールハブ / Wheel hub / Radnabe / Moyeu de roue

MD13 ×2 10445563 — 4㎜アジャスター / Adjuster / Einstellstück / Chape à rotule

ME21 ×1 50197 — スナップピン（大） / Snap pin (large) / Federstift (groß) / Epingle métallique (grande)

E

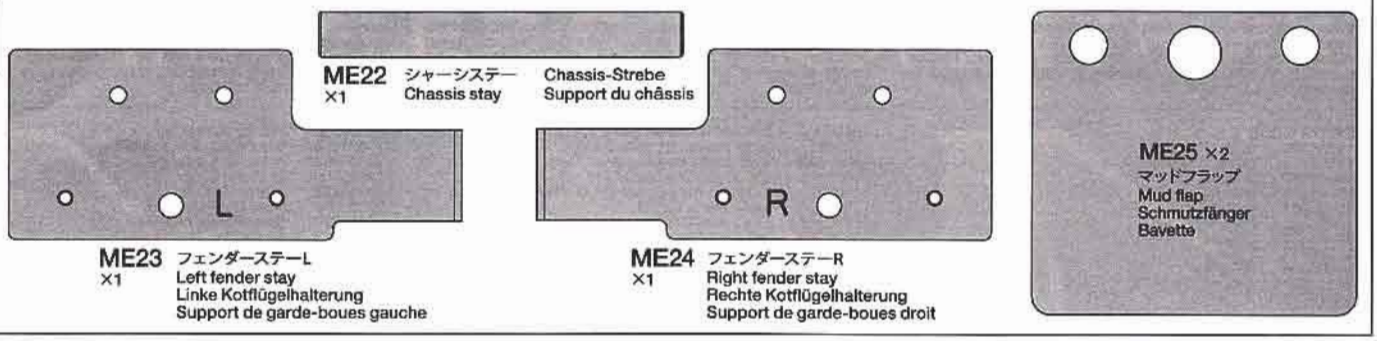

ME22 ×1 シャーシステー Chassis stay Chassis-Strebe Support du châssis

ME23 ×1 フェンダーステーL Left fender stay Linke Kotflügelhalterung Support de garde-boues gauche

ME24 ×1 フェンダーステーR Right fender stay Rechte Kotflügelhalterung Support de garde-boues droit

ME25 ×2 マッドフラップ Mud flap Schmutzfänger Bavette

F 41~56

19401578

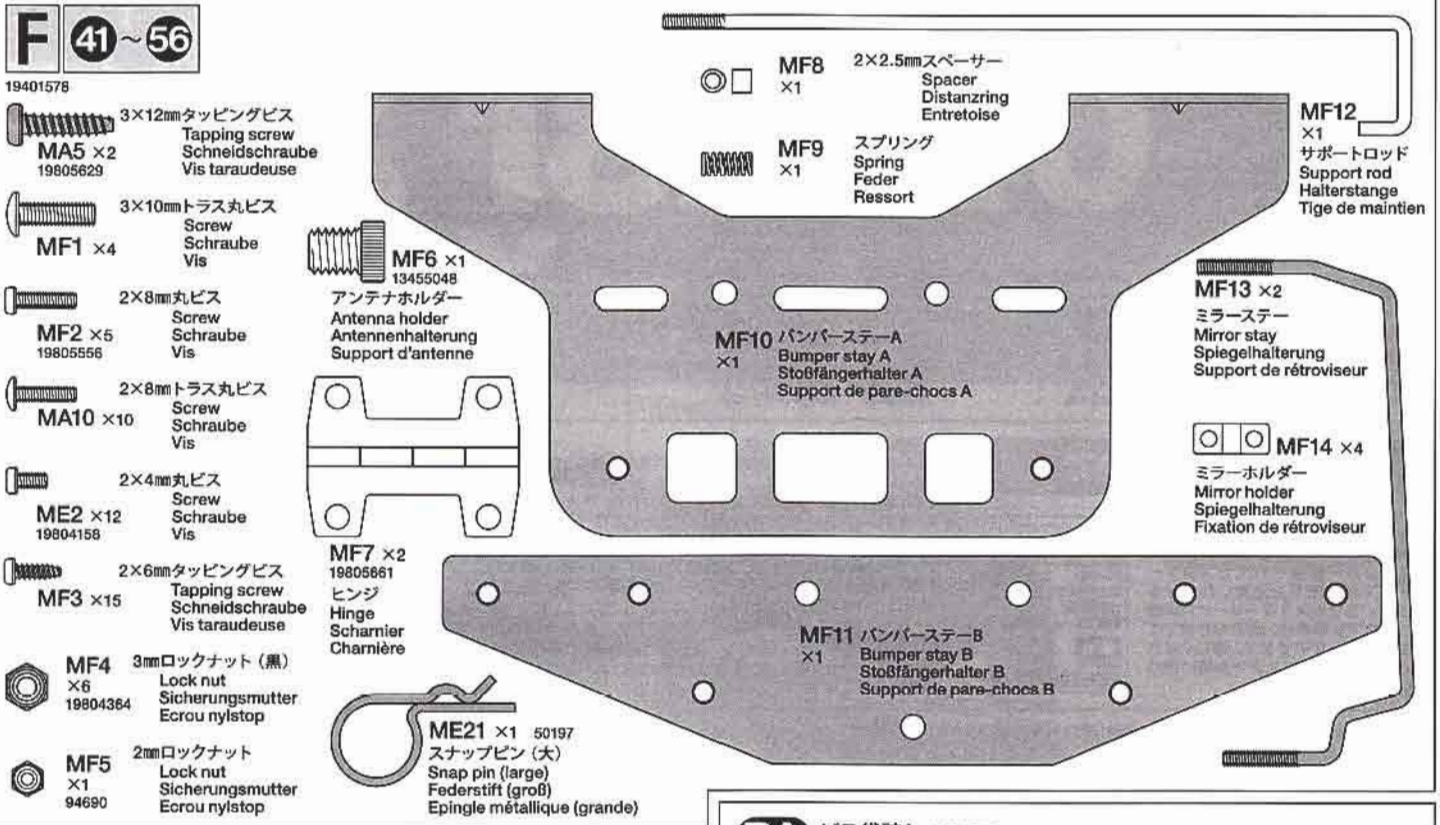

MA5 ×2 (19805629) 3×12mmタッピングビス Tapping screw Schneidschraube Vis taraudeuse

MF1 ×4 3×10mmトラス丸ビス Screw Schraube Vis

MF2 ×5 (19805556) 2×8mm丸ビス Screw Schraube Vis

MA10 ×10 2×8mmトラス丸ビス Screw Schraube Vis

ME2 ×12 (19804158) 2×4mm丸ビス Screw Schraube Vis

MF3 ×15 2×6mmタッピングビス Tapping screw Schneidschraube Vis taraudeuse

MF4 ×6 (19804364) 3mmロックナット (黒) Lock nut Sicherungsmutter Ecrou nylstop

MF5 ×1 (94690) 2mmロックナット Lock nut Sicherungsmutter Ecrou nylstop

MF6 ×1 (13455048) アンテナホルダー Antenna holder Antennenhalterung Support d'antenne

MF7 ×2 (19805661) ヒンジ Hinge Scharnier Charnière

ME21 ×1 (50197) スナップピン (大) Snap pin (large) Federstift (groß) Epingle métallique (grande)

MF8 ×1 2×2.5mmスペーサー Spacer Distanzring Entretoise

MF9 ×1 スプリング Spring Feder Ressort

MF10 ×1 バンパーステーA Bumper stay A Stoßfängerhalter A Support de pare-chocs A

MF11 ×1 バンパーステーB Bumper stay B Stoßfängerhalter B Support de pare-chocs B

MF12 ×1 サポートロッド Support rod Halterstange Tige de maintien

MF13 ×2 ミラーステー Mirror stay Spiegelhalterung Support de rétroviseur

MF14 ×4 ミラーホルダー Mirror holder Spiegelhalterung Fixation de rétroviseur

BT 工具袋詰 19401579

Tool bag Werkzeug-Beutel Sachet d'outillage

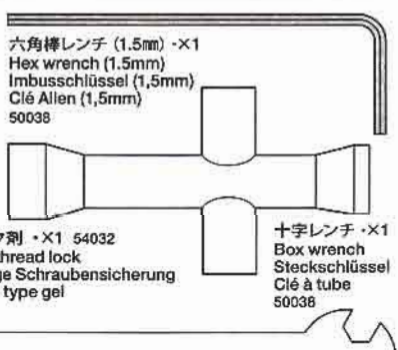

六角棒レンチ (1.5mm) ·×1 Hex wrench (1.5mm) Imbusschlüssel (1,5mm) Clé Allen (1,5mm) 50038

十字レンチ ·×1 Box wrench Steckschlüssel Clé à tube 50038

ネジロック剤 ·×1 54032 Gel type thread lock Gelförmige Schraubensicherung Frein-filet type gel

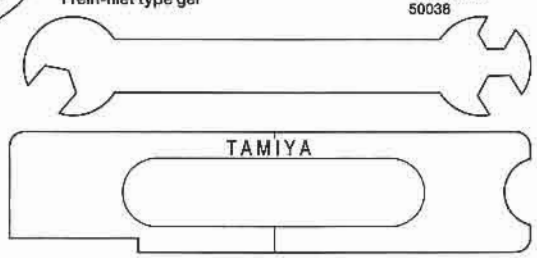

板レンチ ·×1 Wrench Mutternschlüssel Clé 14305026

Eリング工具 ·×1 Tool for E-ring Werkzeug für E-Ring Outil pour circlip

グリス ·×1 87099 Grease Fett Graisse

ナイロンバンド ·×3 50595 Nylon band Nylonband Collier nylon

20×120mm両面テープ (黒) ·×1 50171 Double-sided tape (black) Doppelklebeband (schwarz) Adhésif double face (noir)

13×114mm両面テープ (白) ·×3 Double-sided tape (white) Doppelklebeband (weiß) Adhésif double face (blanc)

20×40mmスポンジテープ (グレイ) ·×1 Sponge tape (gray) Moosgummi-Klebeband (grau) Ruban en mousse adhésif (gris)

スパイラルチューブ (140mm) ·×2 Spiral tube Spiralschlauch Tube spiralé 19000107

TROP用パーツ
TROP (Tractor Truck Optional Parts) parts

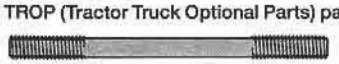

MA19 ×1 (19805628) 3×42mm両ネジシャフト Threaded shaft Gewindestange Tige filetée

BT1 ×4 2×4mmタッピングビス Tapping screw Schneidschraube Vis taraudeuse

BA ビス袋詰A 19465816

Screw bag A Schraubenbeutel A Sachet de vis A

BA1 ×16 (19805859) 3×15mm丸ビス Screw Schraube Vis

BA2 ×10 (19805898) 3×12mm丸ビス Screw Schraube Vis

BA3 ×19 (19805853) 3×8mm丸ビス Screw Schraube Vis

BA4 ×23 (19805896) 3mmナット Nut Mutter Ecrou

BA5 ×20 (19804364) 3mmロックナット Lock nut Sicherungsmutter Ecrou nylstop

BA6 ×8 (19805897) 3mmフランジナット Flange nut Kragenmutter Ecrou à flasque

BB ビス袋詰B 19465817

Screw bag B Schraubenbeutel B Sachet de vis B

BB1 ×9 (50577) 3×10mmタッピングビス Tapping screw Schneidschraube Vis taraudeuse

BB2 ×32 (50573) 2×8mmタッピングビス Tapping screw Schneidschraube Vis taraudeuse

BB3 ×9 (19808223) 2×5mmキャップスクリュー Cap screw Zylinderkopfschraube Vis à tête cylindrique

BB4 ×16 (19808242) 2×5mmトラス丸ビス Screw Schraube Vis

BB5 ×2 (19485077) 3×4mmイモネジ Grub screw Madenschraube Vis pointeau

BB6 ×39 (19804230) 2mmナット Nut Mutter Ecrou

BB7 ×17 (50380) 4mmEリング E-ring E-Ring Circlip

BC ビス袋詰C 19465818

Screw bag C Schraubenbeutel C Sachet de vis C

BC1 ×4 (19804159) 3×10mm丸ビス Screw Schraube Vis

BC2 ×47 (19805636) 3×6mm丸ビス Screw Schraube Vis

BC3 ×48 (19805754) 3×8mmタッピングビス Tapping screw Schneidschraube Vis taraudeuse